±0,000 = 219,700 m n.m.

Souřadnicový systém: S-JTSK
Výškový systém: Bpv

SPOLEČNOST "KONIOR & SPOL."

zastoupená společností Architekti Hrůša & spol., Ateliér Brno, s.r.o. na základě zmocnění čl. XVII.19 Smlouvy o zpracování projektové dokumentace a o výkonu autorského dozoru pro stavbu Janáčkovo kulturní centrum v Brně (č. 18000019).

Tato projektová dokumentace navazuje na autorské dílo Autorů specifikované v čl. I.3.59 Smlouvy o zpracování projektové dokumentace a o výkonu autorského dozoru pro stavbu Janáčkovo kulturní centrum v Brně (č. 18000019) a Autorský manuál Autorů ze dne 28.6. 2018.
Autoři : Ing. arch. Jan Hájek, Ing arch. Jakub Havlas, akad. arch. Pavel Joba

ARCHITEKT PROJEKTU : Prof. Ing. arch. PETR HRŮŠA	HLAVNÍ INŽENÝR PROJEKTU : Ing. IGOR BIELIK
ARCHITEKT NÁVRHU : Ing.arch. V. ZENKL, Ing.arch. D. PŘIKRYL	PROJEKTANT : Ing. arch. JAROMÍR STŘÍBRNÝ
KLIENT ZAKÁZKY : BRNĚNSKÉ KOMUNIKACE, a.s. Renneská třída 787/1a 639 00 Brno	INVESTOR ZAKÁZKY : BRNĚNSKÉ KOMUNIKACE, a.s. Renneská třída 787/1a 639 00 Brno STATUTÁRNÍ MĚSTO BRNO Dominikánské náměstí 196/1 601 67 Brno
FÁZE (STUPEŇ DOKUMENTACE) **DOKUMENTACE PRO PROVÁDĚNÍ STAVBY**	OBJEKT **SO 01.2 HORNÍ STAVBA**

Architekti Hrůša & spol., Ateliér Brno, s.r.o.

Žižkova 5, 602 00 Brno
tel. 541 243 829, fax 541 243 831
E - mail : info @ atelierbrno.cz
http://www. hrusa-atelierbrno.cz

IČO 255 175 62, DIČ CZ 255 175 62
Obchodní rejstřík oddíl C, vložka 29562

NÁZEV ZAKÁZKY (DÍLO)

JANÁČKOVO KULTURNÍ CENTRUM V BRNĚ, 2. ETAPA

UL. VESELÁ - BESEDNÍ, 657 68 BRNO

DATUM	10 / 2021
ZAKÁZKA ČÍSLO	171 04
FORMÁT	A4
MĚŘÍTKO	
KÓD DOKUMENTACE D.1.1	FÁZE DPS
Č. VÝKRESU / REVIZE D.1.1.002b	PARÉ

ČÁST DOKUMENTACE (PROFESE)

ARCHITEKTONICKO-STAVEBNÍ ŘEŠENÍ

DOKUMENT (VÝKRES)

VÝPIS PODLAH - Horní stavba

POL.	SCHEMA, ROZMĚR, POPIS	POČET KUSŮ NA PODLAŽÍ	POZNÁMKA

NÁŠLAPNÁ VRSTVA PODLAHY - DLAŽBA KERAMICKÁ (BÍLÁ)

TĚŽKÁ PLOVOUCÍ PODLAHA - TL. 120MM

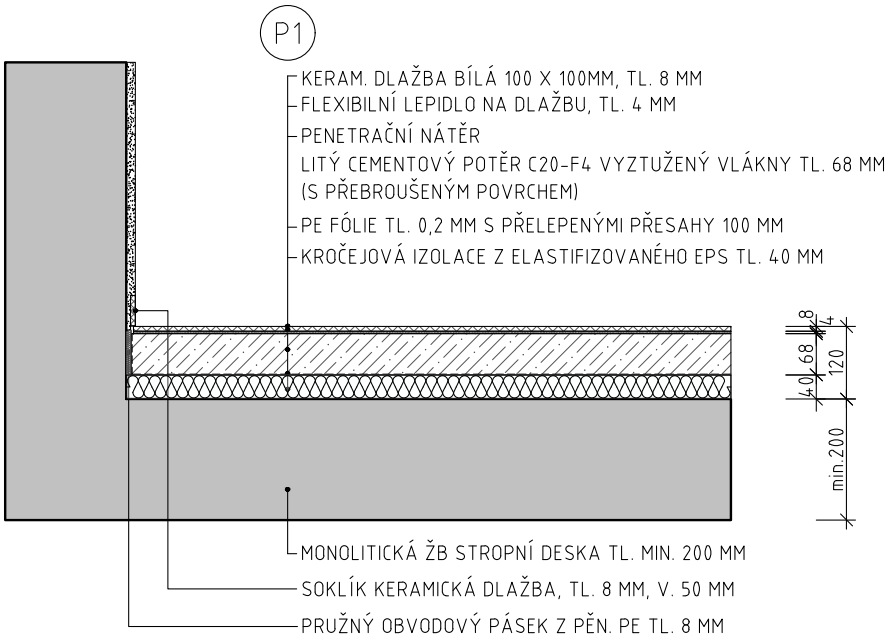

NÁŠLAPNÁ VRSTVA PODLAHY - DLAŽBA KERAMICKÁ (ČERNÁ)

TĚŽKÁ PLOVOUCÍ PODLAHA - TL. 120MM

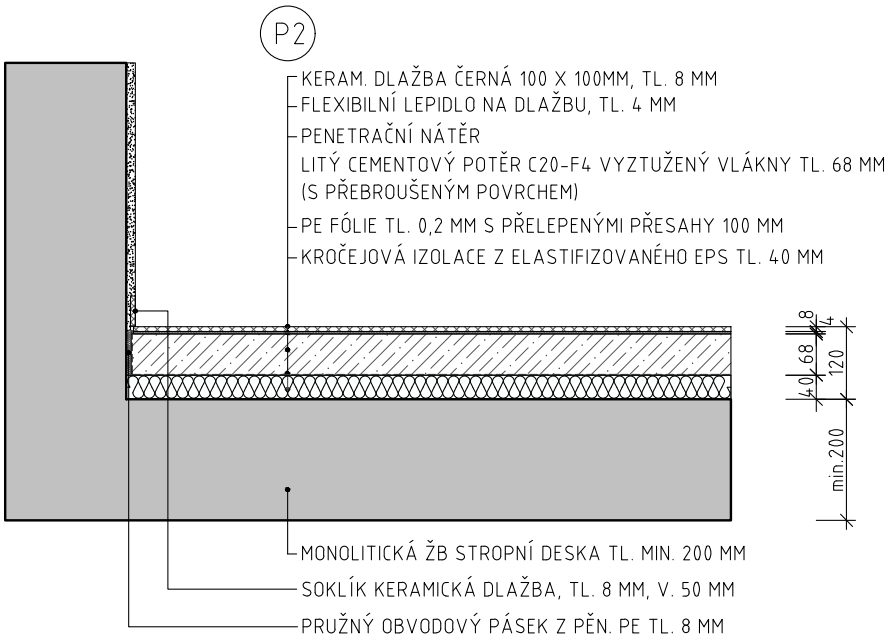

POZN. : TENTO VÝPIS NELZE POVAŽOVAT ZA DÍLENSKOU DOKUMENTACI. DÍLENSKOU DOKUMENTACI NA ZÁKLADĚ SPECIFIKACÍ A DETAILŮ ZPRACUJE VÝROBCE A PŘEDLOŽÍ AUTORSKÉMU DOZORU K ODSOUHLASENÍ. VEŠKERÉ ROZMĚRY NUTNO OVĚŘIT NA STAVBĚ. PŘI ROZPORU MEZI ROZMĚRY TĚCHTO VÝROBKŮ VE VÝKRESECH DETAILŮ A VE VÝPISU PRVKŮ PLATÍ ROZMĚRY VE VÝKRESECH DETAILŮ ! VEŠKERÉ POVRCHOVÉ ÚPRAVY BUDOU ODSOUHLASENY AUTORSKÝM DOZOREM NA ZÁKLADĚ REÁLNÝCH VZORKŮ PŘEDLOŽENÝCH DODAVATELEM.

POL.	SCHEMA, ROZMĚR, POPIS	POČET KUSŮ NA PODLAŽÍ	POZNÁMKA

NÁŠLAPNÁ VRSTVA PODLAHY - DLAŽBA KAMENNÁ

TĚŽKÁ PLOVOUCÍ PODLAHA - TL. 120MM

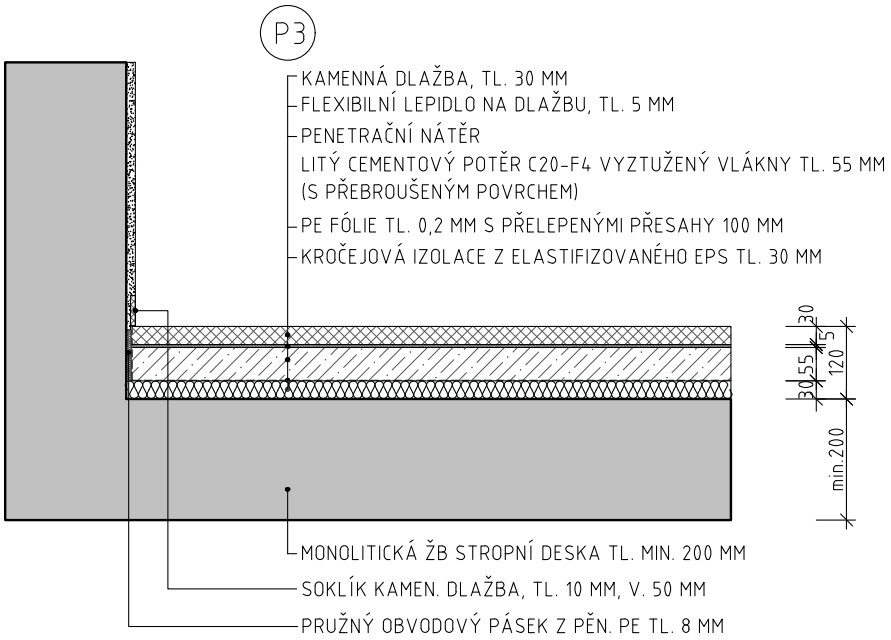

NÁŠLAPNÁ VRSTVA PODLAHY - DLAŽBA TERACOVÁ SVĚTLÁ

TĚŽKÁ PLOVOUCÍ PODLAHA - TL. 120MM

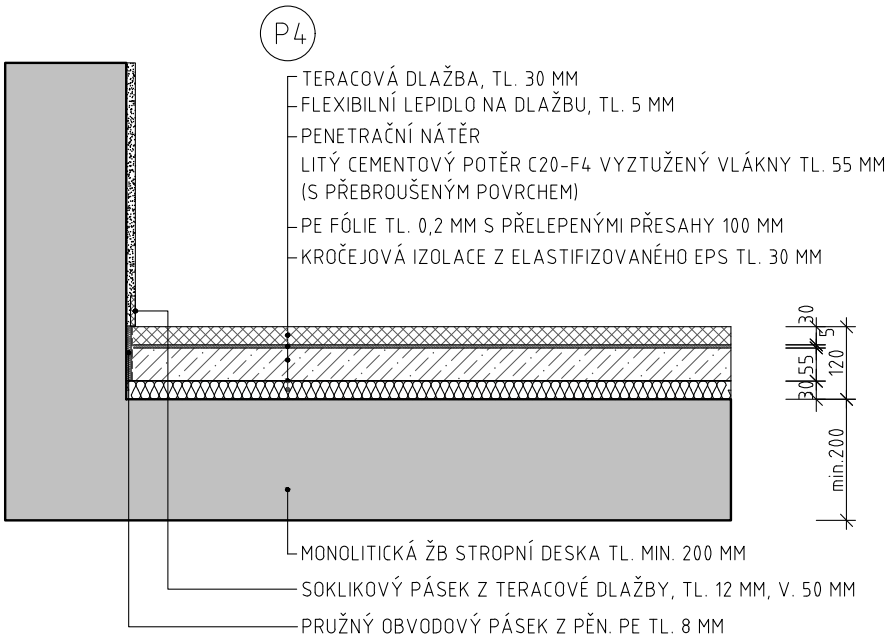

POZN. : TENTO VÝPIS NELZE POVAŽOVAT ZA DÍLENSKOU DOKUMENTACI. DÍLENSKOU DOKUMENTACI NA ZÁKLADĚ SPECIFIKACÍ A DETAILŮ ZPRACUJE VÝROBCE A PŘEDLOŽÍ AUTORSKÉMU DOZORU K ODSOUHLASENÍ. VEŠKERÉ ROZMĚRY NUTNO OVĚŘIT NA STAVBĚ. PŘI ROZPORU MEZI ROZMĚRY TĚCHTO VÝROBKŮ VE VÝKRESECH DETAILŮ A VE VÝPISU PRVKŮ PLATÍ ROZMĚRY VE VÝKRESECH DETAILŮ ! VEŠKERÉ POVRCHOVÉ ÚPRAVY BUDOU ODSOUHLASENY AUTORSKÝM DOZOREM NA ZÁKLADĚ REÁLNÝCH VZORKŮ PŘEDLOŽENÝCH DODAVATELEM.

NÁŠLAPNÁ VRSTVA PODLAHY - DLAŽBA TERACOVÁ SVĚTLÁ

TĚŽKÁ PODLAHA - TL. 50MM

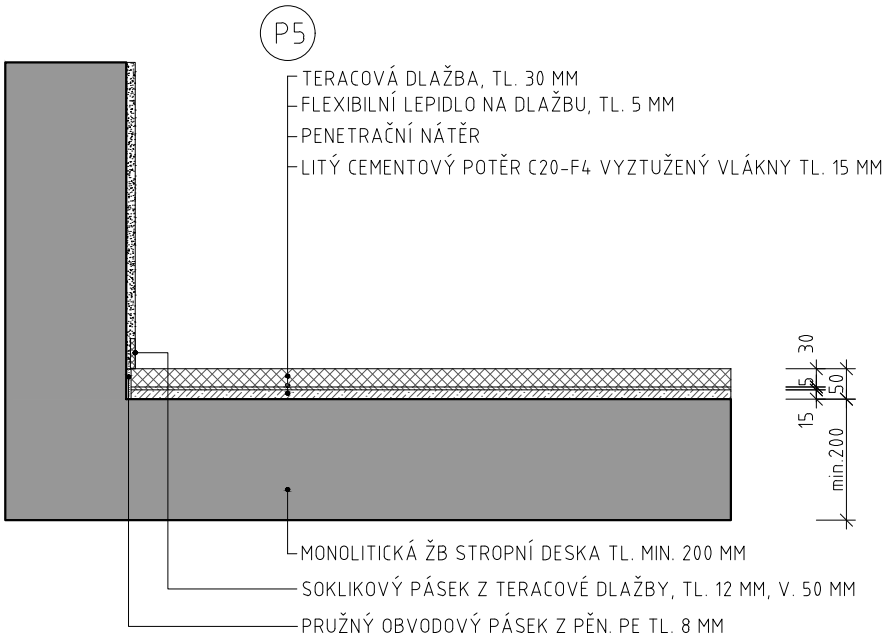

NÁŠLAPNÁ VRSTVA PODLAHY - DLAŽBA TERACOVÁ ČERNÁ

TĚŽKÁ PODLAHA - TL. 50MM

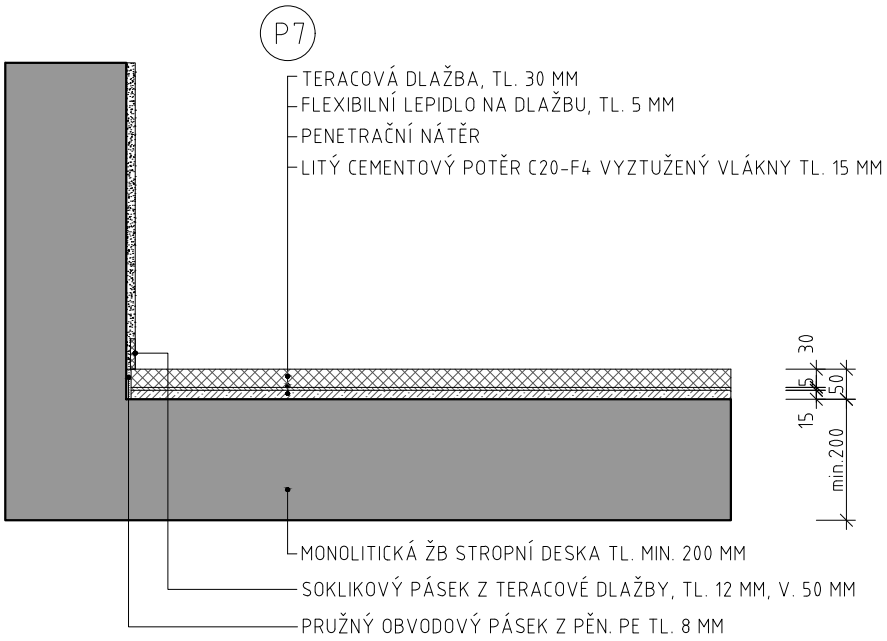

POZN. : TENTO VÝPIS NELZE POVAŽOVAT ZA DÍLENSKOU DOKUMENTACI. DÍLENSKOU DOKUMENTACI NA ZÁKLADĚ SPECIFIKACÍ A DETAILŮ ZPRACUJE VÝROBCE A PŘEDLOŽÍ AUTORSKÉMU DOZORU K ODSOUHLASENÍ. VEŠKERÉ ROZMĚRY NUTNO OVĚŘIT NA STAVBĚ. PŘI ROZPORU MEZI ROZMĚRY TĚCHTO VÝROBKŮ VE VÝKRESECH DETAILŮ A VE VÝPISU PRVKŮ PLATÍ ROZMĚRY VE VÝKRESECH DETAILŮ ! VEŠKERÉ POVRCHOVÉ ÚPRAVY BUDOU ODSOUHLASENY AUTORSKÝM DOZOREM NA ZÁKLADĚ REÁLNÝCH VZORKŮ PŘEDLOŽENÝCH DODAVATELEM.

NÁŠLAPNÁ VRSTVA PODLAHY - DLAŽBA TERACOVÁ ČERNÁ

TĚŽKÁ PLOVOUCÍ PODLAHA - TL. 120MM

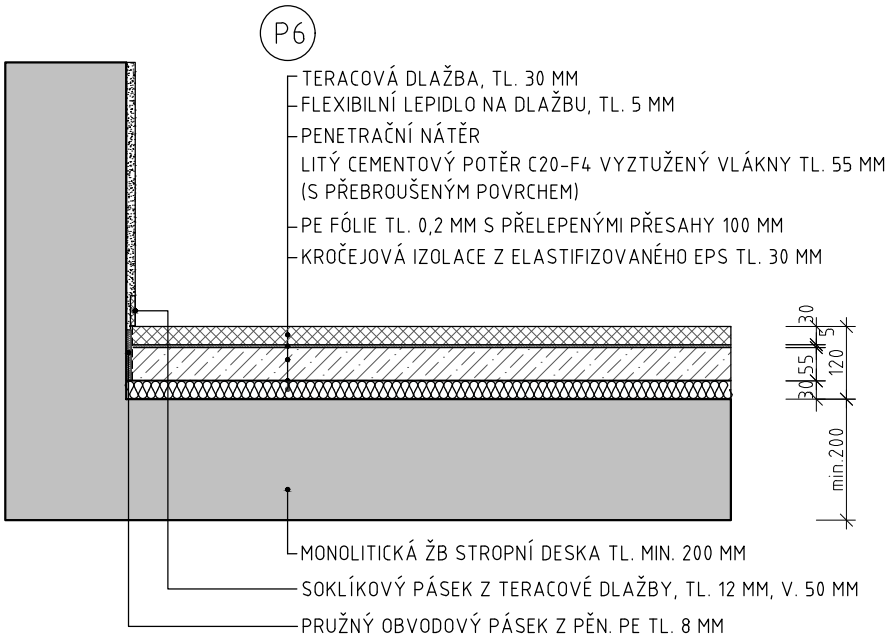

NÁŠLAPNÁ VRSTVA PODLAHY - VINYL STANDARD

TĚŽKÁ PLOVOUCÍ PODLAHA - TL. 120MM

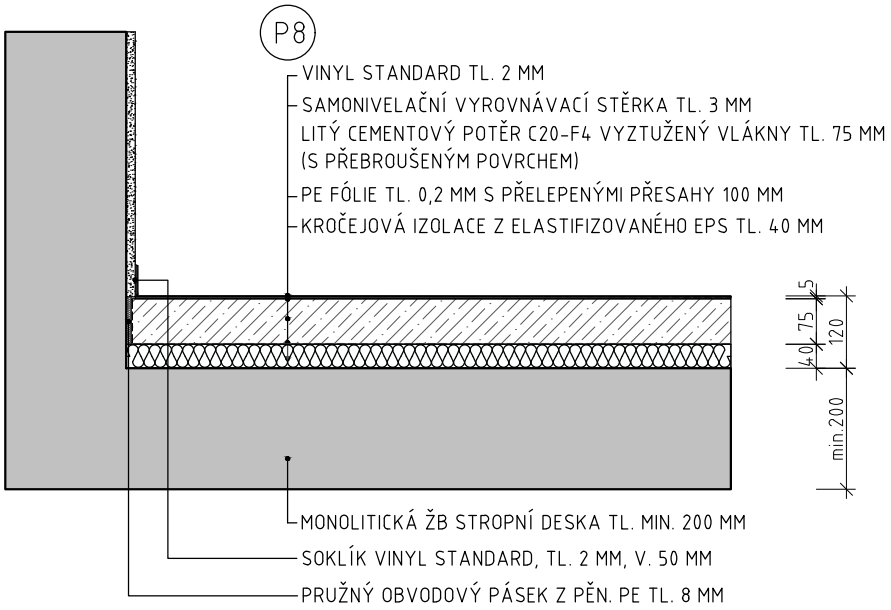

NÁŠLAPNÁ VRSTVA PODLAHY - VINYL AKUSTICKÝ

TĚŽKÁ PLOVOUCÍ PODLAHA - TL. 120MM

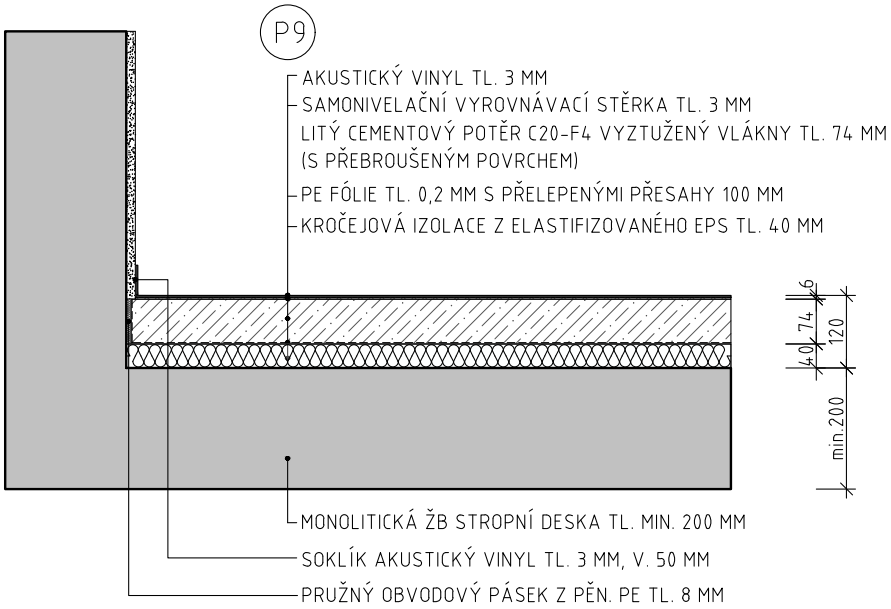

NÁŠLAPNÁ VRSTVA PODLAHY - LITÉ TERACO TMAVÉ

TĚŽKÁ PLOVOUCÍ PODLAHA - TL. 120MM

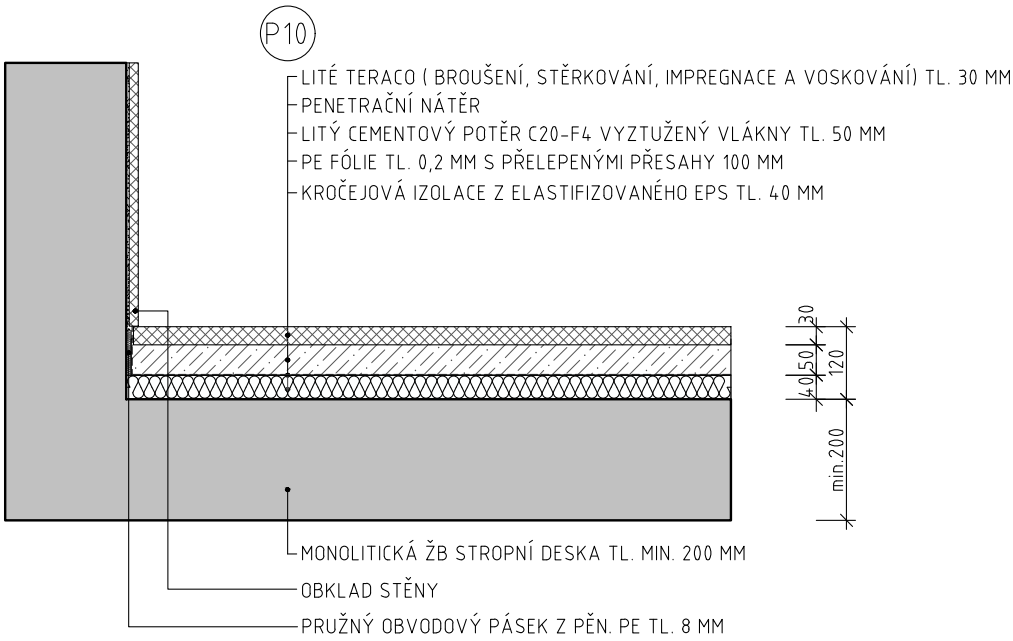

POZN. : TENTO VÝPIS NELZE POVAŽOVAT ZA DÍLENSKOU DOKUMENTACI. DÍLENSKOU DOKUMENTACI NA ZÁKLADĚ SPECIFIKACÍ A DETAILŮ ZPRACUJE VÝROBCE A PŘEDLOŽÍ AUTORSKÉMU DOZORU K ODSOUHLASENÍ. VEŠKERÉ ROZMĚRY NUTNO OVĚŘIT NA STAVBĚ. PŘI ROZPORU MEZI ROZMĚRY TĚCHTO VÝROBKŮ VE VÝKRESECH DETAILŮ A VE VÝPISU PRVKŮ PLATÍ ROZMĚRY VE VÝKRESECH DETAILŮ ! VEŠKERÉ POVRCHOVÉ ÚPRAVY BUDOU ODSOUHLASENY AUTORSKÝM DOZOREM NA ZÁKLADĚ REÁLNÝCH VZORKŮ PŘEDLOŽENÝCH DODAVATELEM.

POL.	SCHEMA, ROZMĚR, POPIS	POČET KUSŮ NA PODLAŽÍ	POZNÁMKA

NÁŠLAPNÁ VRSTVA PODLAHY - EPOXIDOVÁ STĚRKA

TĚŽKÁ PLOVOUCÍ PODLAHA - TL. 120MM

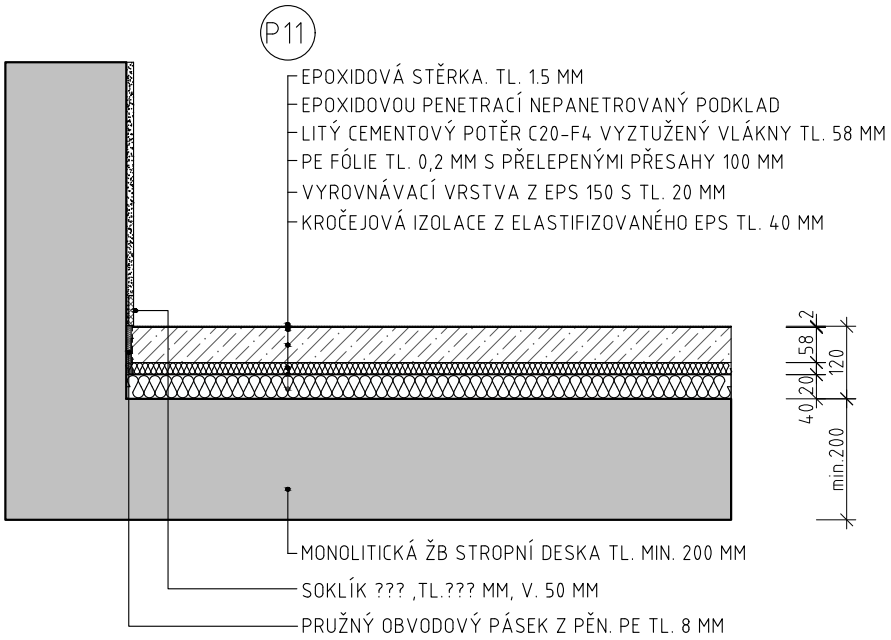

NÁŠLAPNÁ VRSTVA PODLAHY - DŘEVĚNÁ MASIV. PRKNA

LEHKÁ PLOVOUCÍ PODLAHA- TL. 120MM, typ "D"

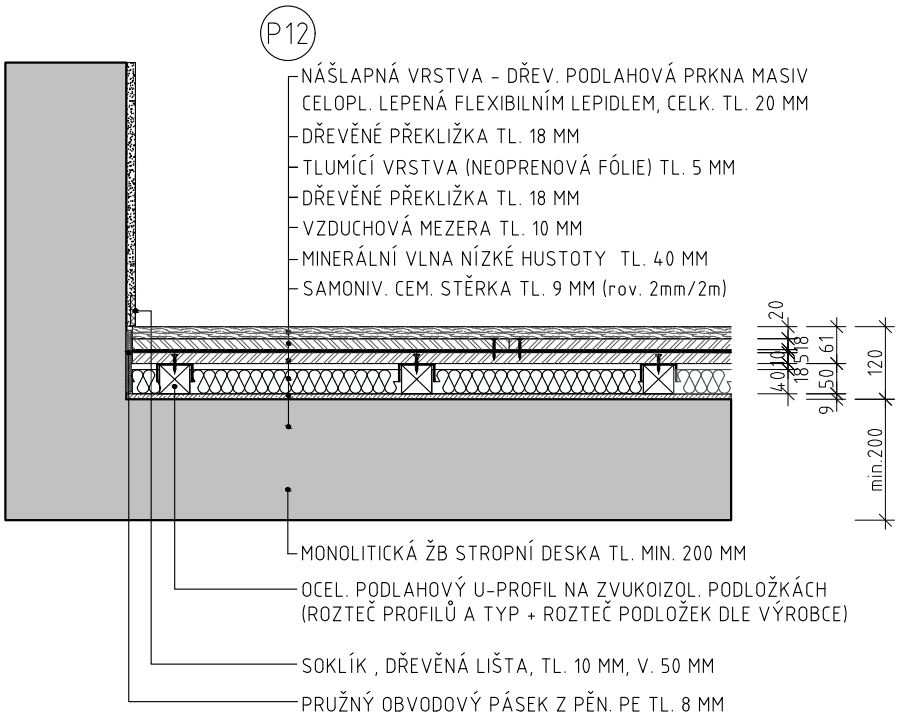

POZN. : TENTO VÝPIS NELZE POVAŽOVAT ZA DÍLENSKOU DOKUMENTACI. DÍLENSKOU DOKUMENTACI NA ZÁKLADĚ SPECIFIKACÍ A DETAILŮ ZPRACUJE VÝROBCE A PŘEDLOŽÍ AUTORSKÉMU DOZORU K ODSOUHLASENÍ. VEŠKERÉ ROZMĚRY NUTNO OVĚŘIT NA STAVBĚ. PŘI ROZPORU MEZI ROZMĚRY TĚCHTO VÝROBKŮ VE VÝKRESECH DETAILŮ A VE VÝPISU PRVKŮ PLATÍ ROZMĚRY VE VÝKRESECH DETAILŮ ! VEŠKERÉ POVRCHOVÉ ÚPRAVY BUDOU ODSOUHLASENY AUTORSKÝM DOZOREM NA ZÁKLADĚ REÁLNÝCH VZORKŮ PŘEDLOŽENÝCH DODAVATELEM.

NÁŠLAPNÁ VRSTVA PODLAHY - DŘEVĚNÁ AKUSTICKÁ (TYP E)

TĚŽKÁ PLOVOUCÍ PODLAHA - TL. 120MM

P13

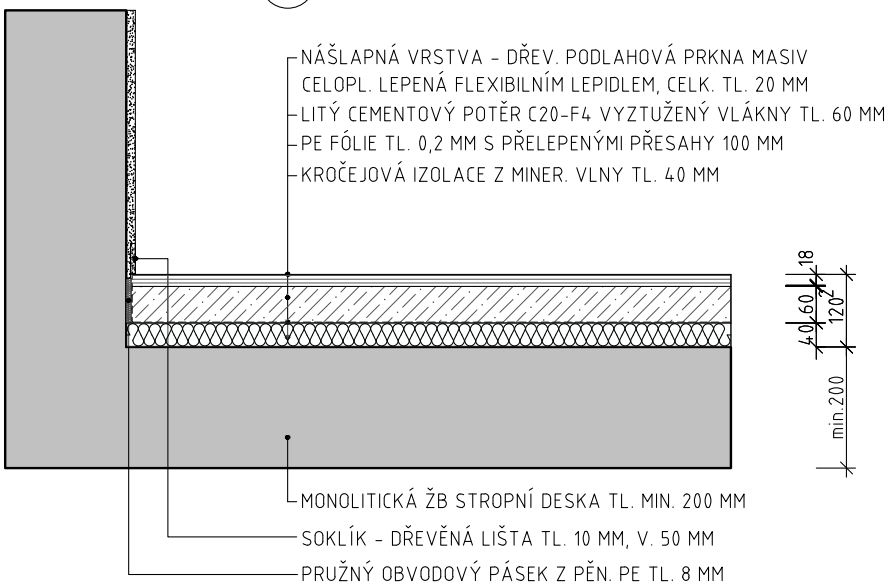

NÁŠLAPNÁ VRSTVA PODLAHY - DŘEVĚNÉ PARKETY

TĚŽKÁ PLOVOUCÍ PODLAHA - TL. 120MM

P14

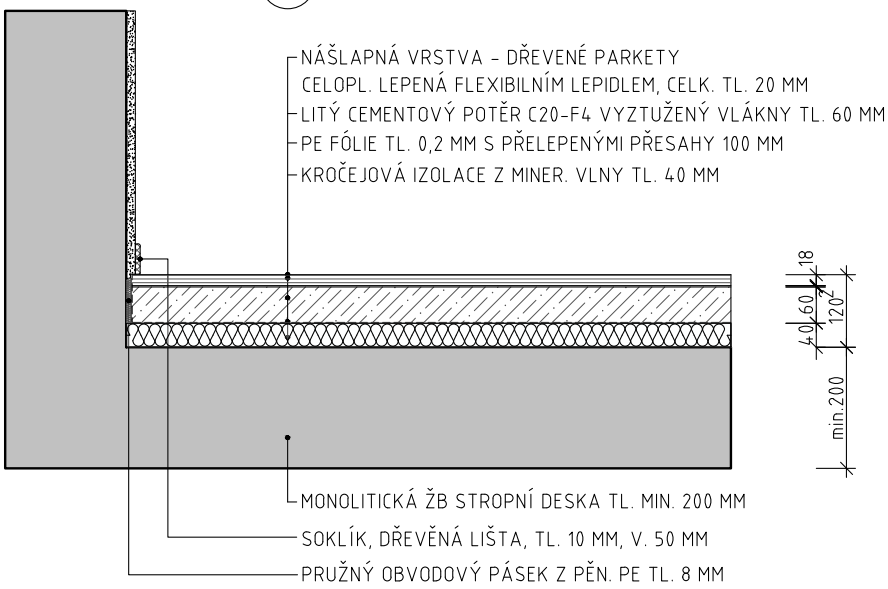

POZN. : TENTO VÝPIS NELZE POVAŽOVAT ZA DÍLENSKOU DOKUMENTACI. DÍLENSKOU DOKUMENTACI NA ZÁKLADĚ SPECIFIKACÍ A DETAILŮ ZPRACUJE VÝROBCE A PŘEDLOŽÍ AUTORSKÉMU DOZORU K ODSOUHLASENÍ. VEŠKERÉ ROZMĚRY NUTNO OVĚŘIT NA STAVBĚ. PŘI ROZPORU MEZI ROZMĚRY TĚCHTO VÝROBKŮ VE VÝKRESECH DETAILŮ A VE VÝPISU PRVKŮ PLATÍ ROZMĚRY VE VÝKRESECH DETAILŮ ! VEŠKERÉ POVRCHOVÉ ÚPRAVY BUDOU ODSOUHLASENY AUTORSKÝM DOZOREM NA ZÁKLADĚ REÁLNÝCH VZORKŮ PŘEDLOŽENÝCH DODAVATELEM.

POL.	SCHEMA, ROZMĚR, POPIS	POZNÁMKA

NÁŠLAPNÁ VRSTVA PODLAHY - *KOBEREC

TĚŽKÁ PLOVOUCÍ PODLAHA - TL. 120MM

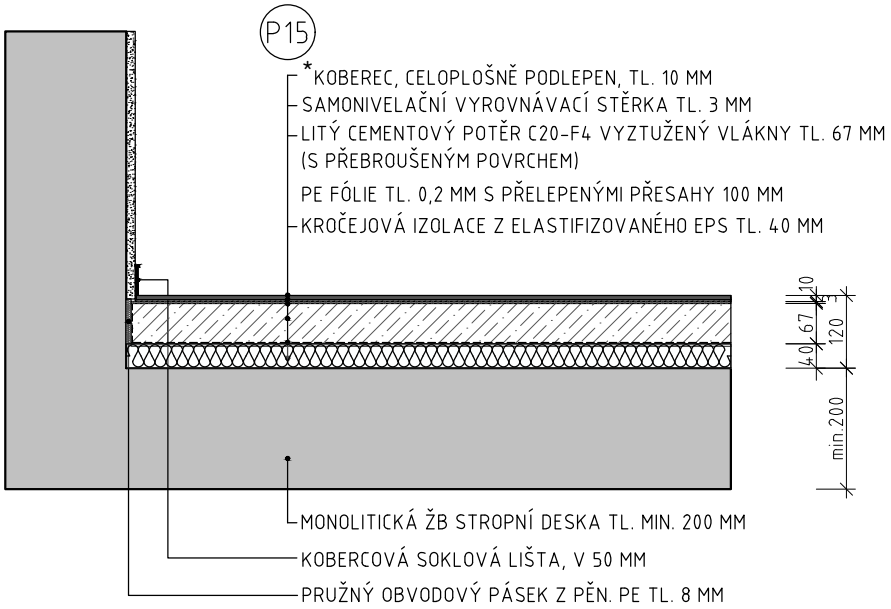

*POZNÁMKA:

NÁŠLAPNÁ VRSTVA NENÍ SOUČÁSTI STAVEBNÍ DODÁVKY. BUDE ŘEŠENO V PROJEKTU INTERIÉRU.

NÁŠLAPNÁ VRSTVA PODLAHY - LITÉ TERACO ČERNÉ

TĚŽKÁ PLOVOUCÍ DUTINOVÁ PODLAHA - TL. 480MM

P20

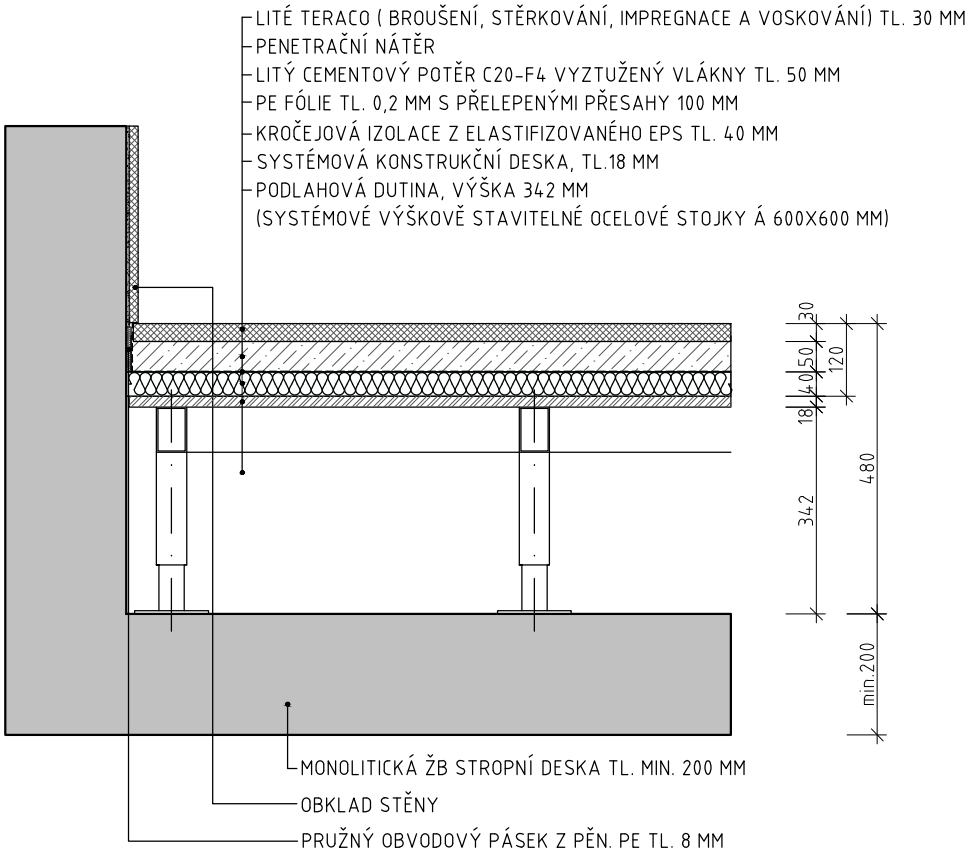

POL.	SCHEMA, ROZMĚR, POPIS	POČET KUSŮ NA PODLAŽÍ	POZNÁMKA

NÁŠLAPNÁ VRSTVA PODLAHY - VINYL AKUSTICKÝ

LEHKÁ PLOVOUCÍ PODLAHA- TL. 170MM, typ "D"

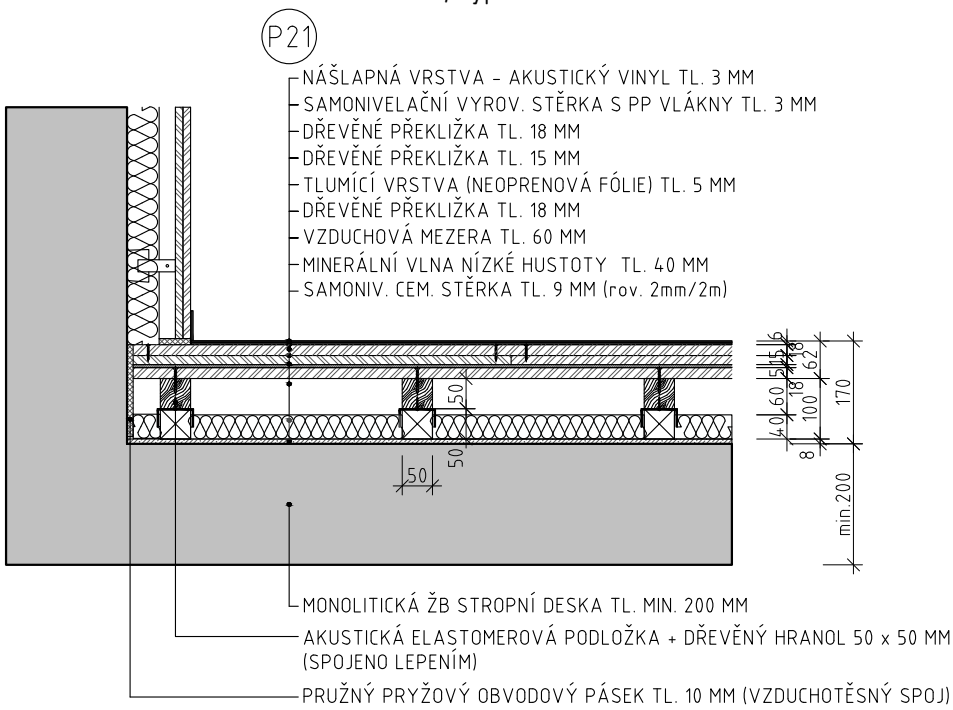

NÁŠLAPNÁ VRSTVA PODLAHY - VINYL STANDARD

TĚŽKÁ PLOVOUCÍ PODLAHA - TL. 170MM

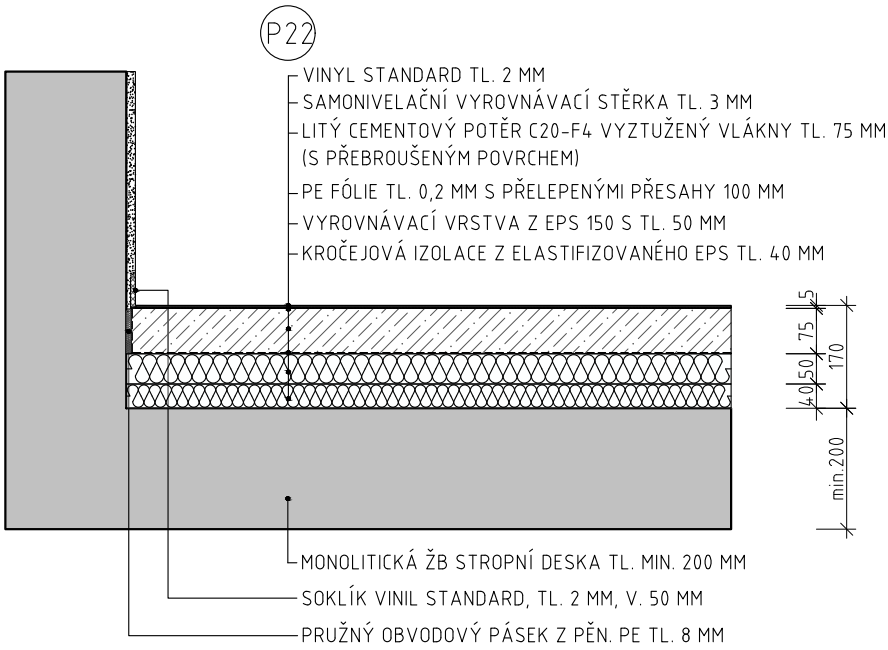

POZN. : TENTO VÝPIS NELZE POVAŽOVAT ZA DÍLENSKOU DOKUMENTACI. DÍLENSKOU DOKUMENTACI NA ZÁKLADĚ SPECIFIKACÍ A DETAILŮ ZPRACUJE VÝROBCE A PŘEDLOŽÍ AUTORSKÉMU DOZORU K ODSOUHLASENÍ. VEŠKERÉ ROZMĚRY NUTNO OVĚŘIT NA STAVBĚ. PŘI ROZPORU MEZI ROZMĚRY TĚCHTO VÝROBKŮ VE VÝKRESECH DETAILŮ A VE VÝPISU PRVKŮ PLATÍ ROZMĚRY VE VÝKRESECH DETAILŮ ! VEŠKERÉ POVRCHOVÉ ÚPRAVY BUDOU ODSOUHLASENY AUTORSKÝM DOZOREM NA ZÁKLADĚ REÁLNÝCH VZORKŮ PŘEDLOŽENÝCH DODAVATELEM.

POL.	SCHEMA, ROZMĚR, POPIS	POČET KUSŮ NA PODLAŽÍ	POZNÁMKA

NÁŠLAPNÁ VRSTVA PODLAHY - VINYL AKUSTICKÝ

TĚŽKÁ PLOVOUCÍ PODLAHA - TL. 170MM

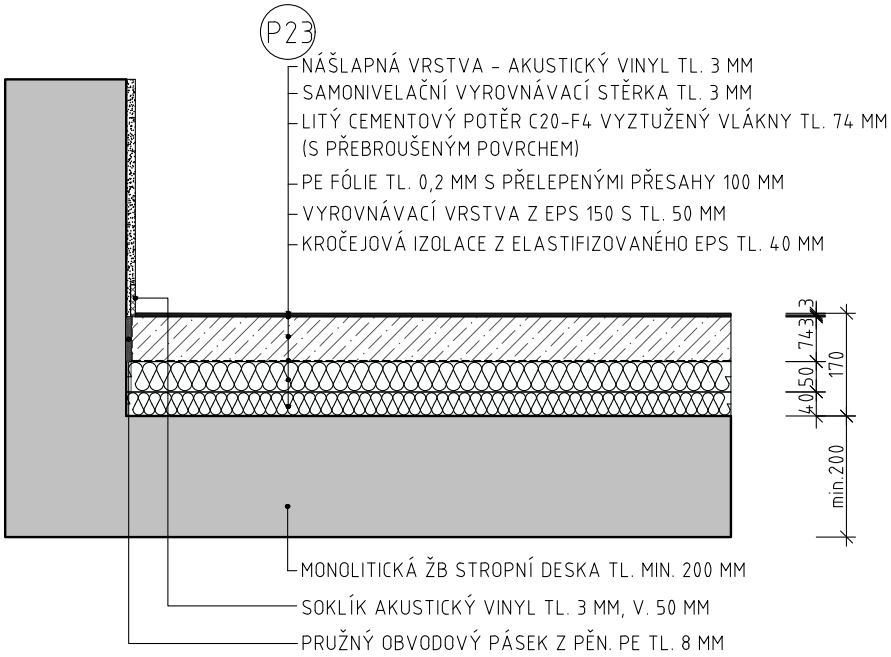

NÁŠLAPNÁ VRSTVA PODLAHY - DLAŽBA KERAMICKÁ (ČERNÁ)

TĚŽKÁ PLOVOUCÍ PODLAHA - TL. 170MM

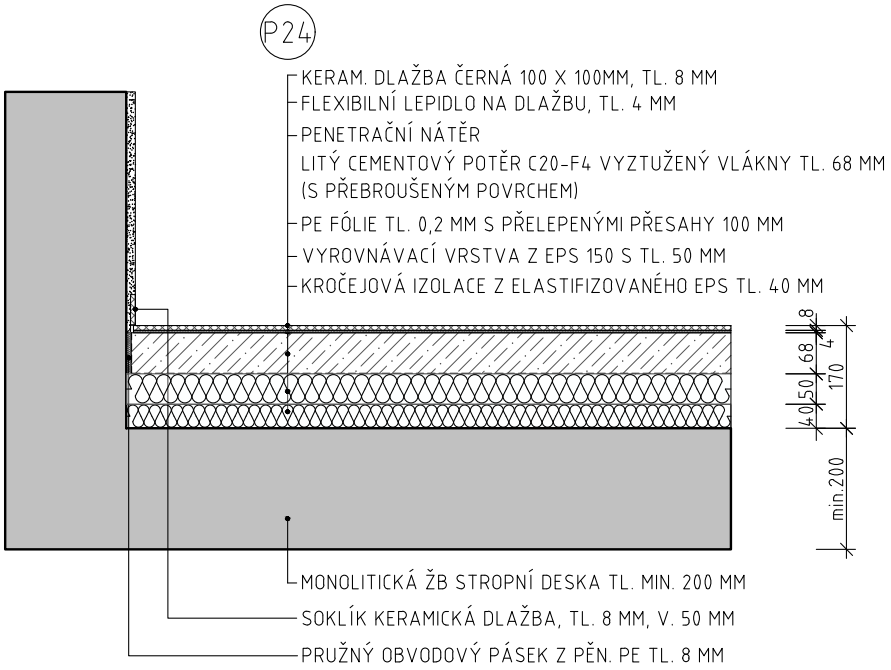

POZN. : TENTO VÝPIS NELZE POVAŽOVAT ZA DÍLENSKOU DOKUMENTACI. DÍLENSKOU DOKUMENTACI NA ZÁKLADĚ SPECIFIKACÍ A DETAILŮ ZPRACUJE VÝROBCE A PŘEDLOŽÍ AUTORSKÉMU DOZORU K ODSOUHLASENÍ. VEŠKERÉ ROZMĚRY NUTNO OVĚŘIT NA STAVBĚ. PŘI ROZPORU MEZI ROZMĚRY TĚCHTO VÝROBKŮ VE VÝKRESECH DETAILŮ A VE VÝPISU PRVKŮ PLATÍ ROZMĚRY VE VÝKRESECH DETAILŮ ! VEŠKERÉ POVRCHOVÉ ÚPRAVY BUDOU ODSOUHLASENY AUTORSKÝM DOZOREM NA ZÁKLADĚ REÁLNÝCH VZORKŮ PŘEDLOŽENÝCH DODAVATELEM.

POL.	SCHEMA, ROZMĚR, POPIS	POČET KUSŮ NA PODLAŽÍ	POZNÁMKA

NÁŠLAPNÁ VRSTVA PODLAHY - DŘEVĚNÉ PARKETY

TĚŽKÁ PLOVOUCÍ PODLAHA - TL. 170MM

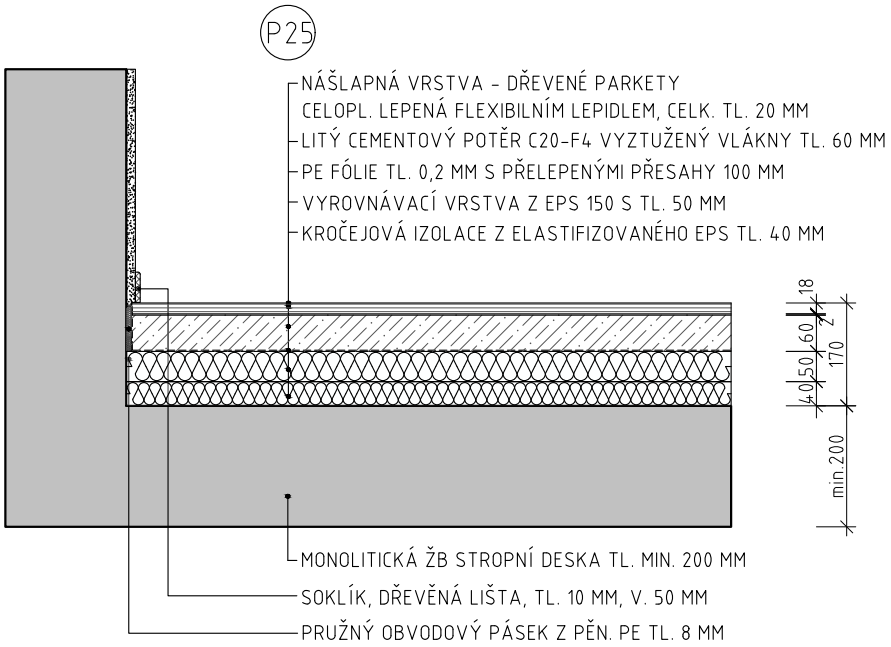

NÁŠLAPNÁ VRSTVA PODLAHY - VINYL AKUSTICKÝ

NÁŠLAPNÁ VRSTVA PODLAHY - DŘEVĚNÁ MASIV. PRKNA

LEHKÁ PLOVOUCÍ PODLAHA- TL. 170MM, typ "D"

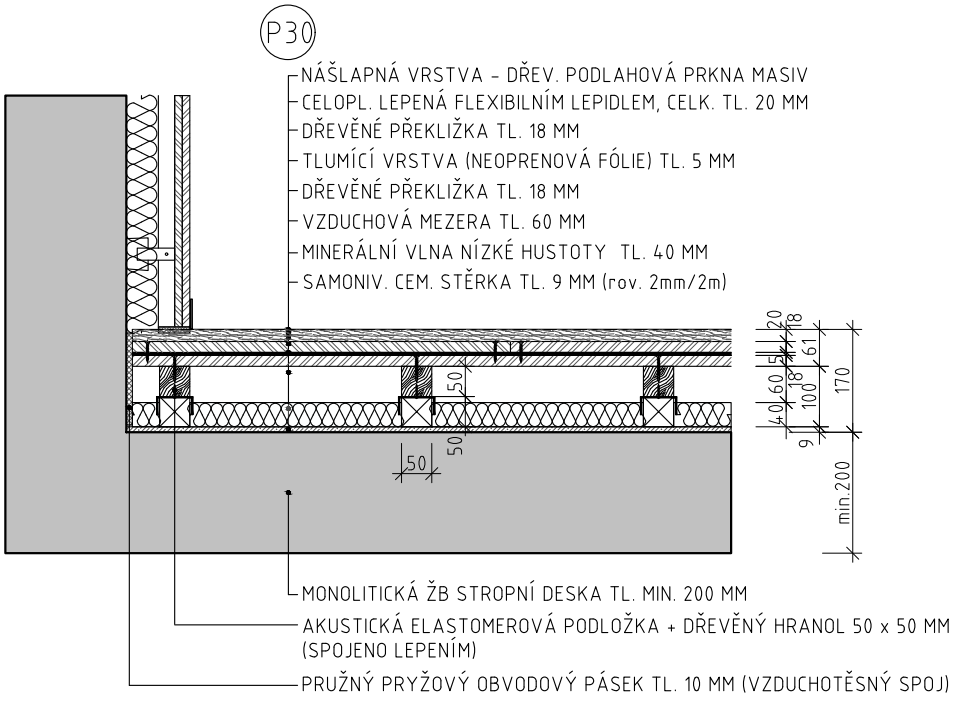

POZN. : TENTO VÝPIS NELZE POVAŽOVAT ZA DÍLENSKOU DOKUMENTACI. DÍLENSKOU DOKUMENTACI NA ZÁKLADĚ SPECIFIKACÍ A DETAILŮ ZPRACUJE VÝROBCE A PŘEDLOŽÍ AUTORSKÉMU DOZORU K ODSOUHLASENÍ. VEŠKERÉ ROZMĚRY NUTNO OVĚŘIT NA STAVBĚ. PŘI ROZPORU MEZI ROZMĚRY TĚCHTO VÝROBKŮ VE VÝKRESECH DETAILŮ A VE VÝPISU PRVKŮ PLATÍ ROZMĚRY VE VÝKRESECH DETAILŮ ! VEŠKERÉ POVRCHOVÉ ÚPRAVY BUDOU ODSOUHLASENY AUTORSKÝM DOZOREM NA ZÁKLADĚ REÁLNÝCH VZORKŮ PŘEDLOŽENÝCH DODAVATELEM.

POL.	SCHEMA, ROZMĚR, POPIS	POZNÁMKA

NÁŠLAPNÁ VRSTVA PODLAHY - *KOBEREC

TĚŽKÁ PLOVOUCÍ PODLAHA - TL. 140MM

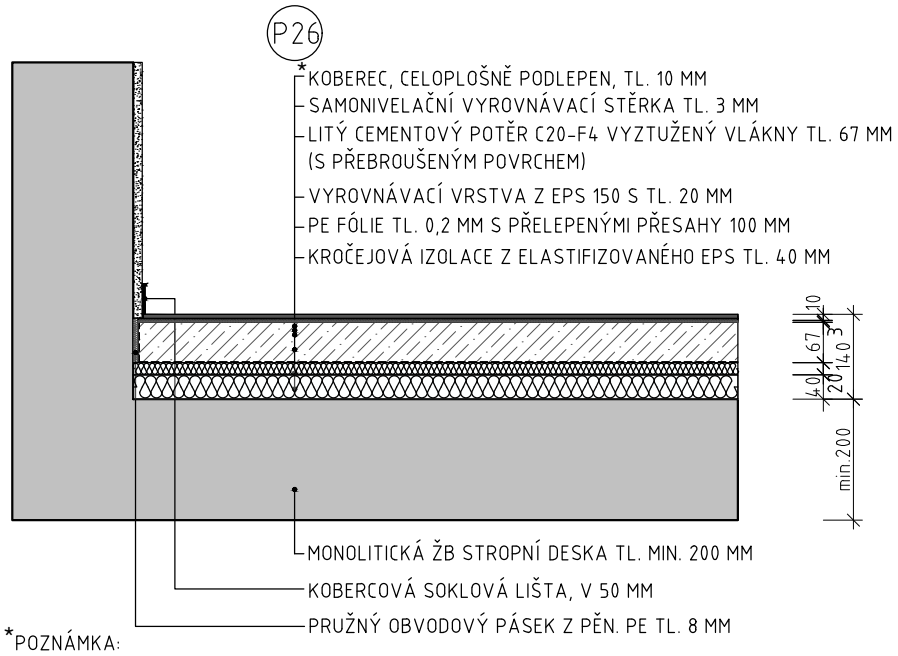

*POZNÁMKA:

NÁŠLAPNÁ VRSTVA NENÍ SOUČÁSTI STAVEBNÍ DODÁVKY. BUDE ŘEŠENO V PROJEKTU INTERIÉRU.

POL.	SCHEMA, ROZMĚR, POPIS	POČET KUSŮ NA PODLAŽÍ	POZNÁMKA

NÁŠLAPNÁ VRSTVA PODLAHY - VINYL STANDARD

TĚŽKÁ PLOVOUCÍ DUTINOVÁ PODLAHA - TL. 416MM

P27

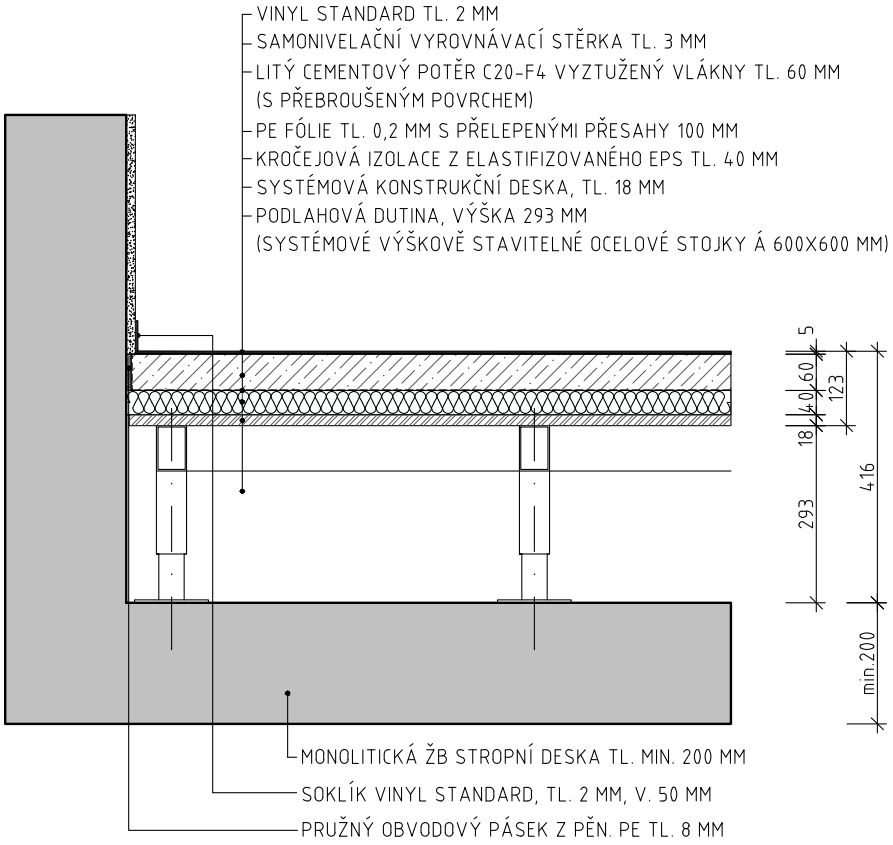

POZN. : TENTO VÝPIS NELZE POVAŽOVAT ZA DÍLENSKOU DOKUMENTACI. DÍLENSKOU DOKUMENTACI NA ZÁKLADĚ SPECIFIKACÍ A DETAILŮ ZPRACUJE VÝROBCE A PŘEDLOŽÍ AUTORSKÉMU DOZORU K ODSOUHLASENÍ. VEŠKERÉ ROZMĚRY NUTNO OVĚŘIT NA STAVBĚ. PŘI ROZPORU MEZI ROZMĚRY TĚCHTO VÝROBKŮ VE VÝKRESECH DETAILŮ A VE VÝPISU PRVKŮ PLATÍ ROZMĚRY VE VÝKRESECH DETAILŮ ! VEŠKERÉ POVRCHOVÉ ÚPRAVY BUDOU ODSOUHLASENY AUTORSKÝM DOZOREM NA ZÁKLADĚ REÁLNÝCH VZORKŮ PŘEDLOŽENÝCH DODAVATELEM.

POL.	SCHEMA, ROZMĚR, POPIS	POČET KUSŮ NA PODLAŽÍ	POZNÁMKA

NÁŠLAPNÁ VRSTVA PODLAHY - DLAŽBA KERAMICKÁ (ČERNÁ)

TĚŽKÁ PLOVOUCÍ DUTINOVÁ PODLAHA - TL. 510MM

P28

- KERAMICKÁ DLAŽBA ČERNÁ 100 X 100MM, TL. 8 MM
- FLEXIBILNÍ LEPIDLO NA DLAŽBU, TL. 4 MM
- PENETRAČNÍ NÁTĚR
- LITÝ CEMENTOVÝ POTĚR C20-F4 VYZTUŽENÝ VLÁKNY TL. 60 MM
- PE FÓLIE TL. 0,2 MM S PŘELEPENÝMI PŘESAHY 100 MM
- KROČEJOVÁ IZOLACE Z ELASTIFIZOVANÉHO EPS TL. 40 MM
- SYSTÉMOVÁ KONSTRUKČNÍ DESKA, TL.18 MM
- PODLAHOVÁ DUTINA, VÝŠKA 380 MM
  (SYSTÉMOVÉ VÝŠKOVĚ STAVITELNÉ OCELOVÉ STOJKY Á 600X600 MM)

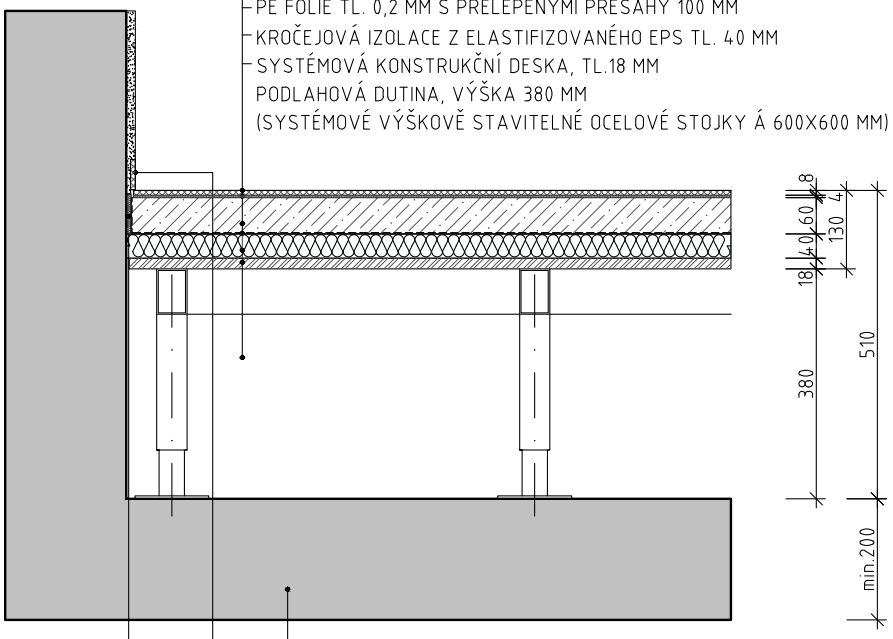

- MONOLITICKÁ ŽB STROPNÍ DESKA TL. MIN. 200 MM
- SOKLÍK KERAMICKÁ DLAŽBA, TL. 8 MM, V. 50 MM
- PRUŽNÝ OBVODOVÝ PÁSEK Z PĚN. PE TL. 8 MM

POL.	SCHEMA, ROZMĚR, POPIS	POČET KUSŮ NA PODLAŽÍ	POZNÁMKA

NÁŠLAPNÁ VRSTVA PODLAHY - DŘEVENÉ PARKETY

TĚŽKÁ PLOVOUCÍ DUTINOVÁ PODLAHA - TL. 480MM

P29

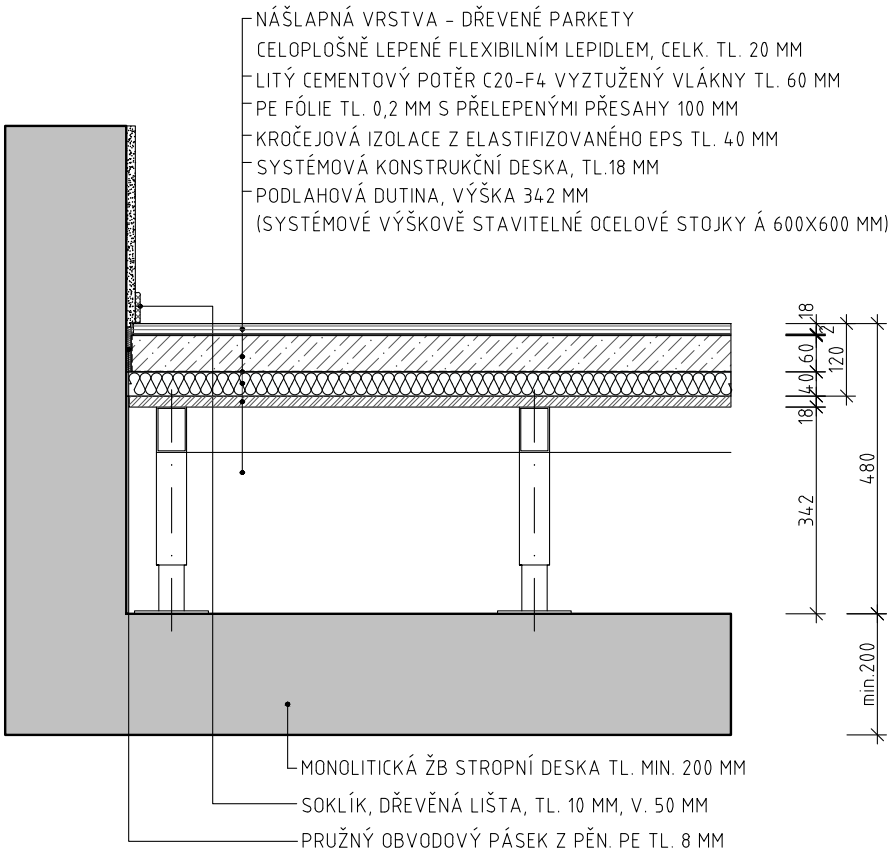

POZN. : TENTO VÝPIS NELZE POVAŽOVAT ZA DÍLENSKOU DOKUMENTACI. DÍLENSKOU DOKUMENTACI NA ZÁKLADĚ SPECIFIKACÍ A DETAILŮ ZPRACUJE VÝROBCE A PŘEDLOŽÍ AUTORSKÉMU DOZORU K ODSOUHLASENÍ. VEŠKERÉ ROZMĚRY NUTNO OVĚŘIT NA STAVBĚ. PŘI ROZPORU MEZI ROZMĚRY TĚCHTO VÝROBKŮ VE VÝKRESECH DETAILŮ A VE VÝPISU PRVKŮ PLATÍ ROZMĚRY VE VÝKRESECH DETAILŮ ! VEŠKERÉ POVRCHOVÉ ÚPRAVY BUDOU ODSOUHLASENY AUTORSKÝM DOZOREM NA ZÁKLADĚ REÁLNÝCH VZORKŮ PŘEDLOŽENÝCH DODAVATELEM.

POL.	SCHEMA, ROZMĚR, POPIS	POČET KUSŮ NA PODLAŽÍ	POZNÁMKA

NÁŠLAPNÁ VRSTVA PODLAHY - DŘEVĚNÁ PODLAHOVÁ PRKNA - MASIV

TĚŽKÁ PLOVOUCÍ PODLAHA- TL. 170 MM

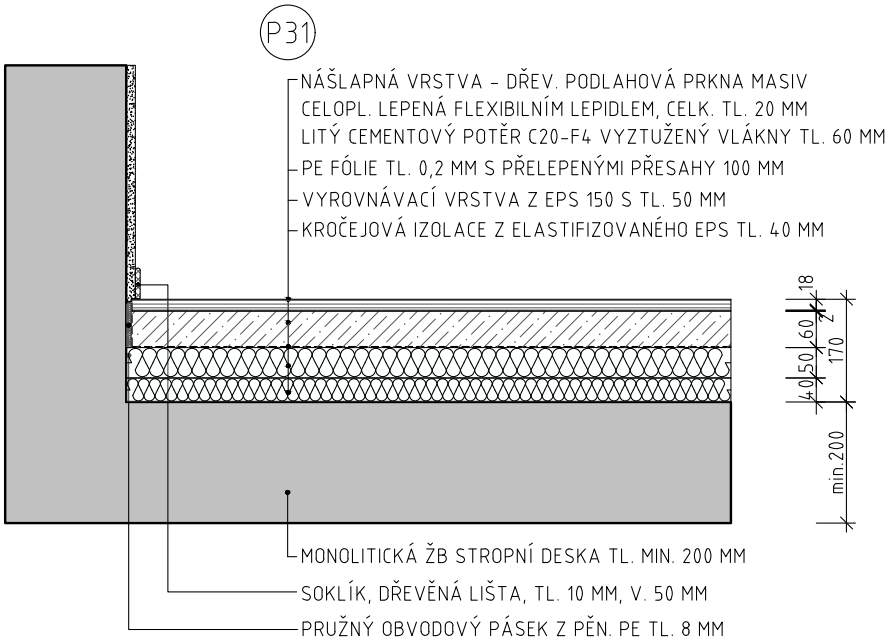

POZN. : TENTO VÝPIS NELZE POVAŽOVAT ZA DÍLENSKOU DOKUMENTACI. DÍLENSKOU DOKUMENTACI NA ZÁKLADĚ SPECIFIKACÍ A DETAILŮ ZPRACUJE VÝROBCE A PŘEDLOŽÍ AUTORSKÉMU DOZORU K ODSOUHLASENÍ. VEŠKERÉ ROZMĚRY NUTNO OVĚŘIT NA STAVBĚ. PŘI ROZPORU MEZI ROZMĚRY TĚCHTO VÝROBKŮ VE VÝKRESECH DETAILŮ A VE VÝPISU PRVKŮ PLATÍ ROZMĚRY VE VÝKRESECH DETAILŮ ! VEŠKERÉ POVRCHOVÉ ÚPRAVY BUDOU ODSOUHLASENY AUTORSKÝM DOZOREM NA ZÁKLADĚ REÁLNÝCH VZORKŮ PŘEDLOŽENÝCH DODAVATELEM.

POL.	SCHEMA, ROZMĚR, POPIS	POČET KUSŮ NA PODLAŽÍ	POZNÁMKA

NÁŠLAPNÁ VRSTVA PODLAHY - EPOXIDOVÁ STĚRKA

TĚŽKÁ PLOVOUCÍ PODLAHA - TL. 200MM

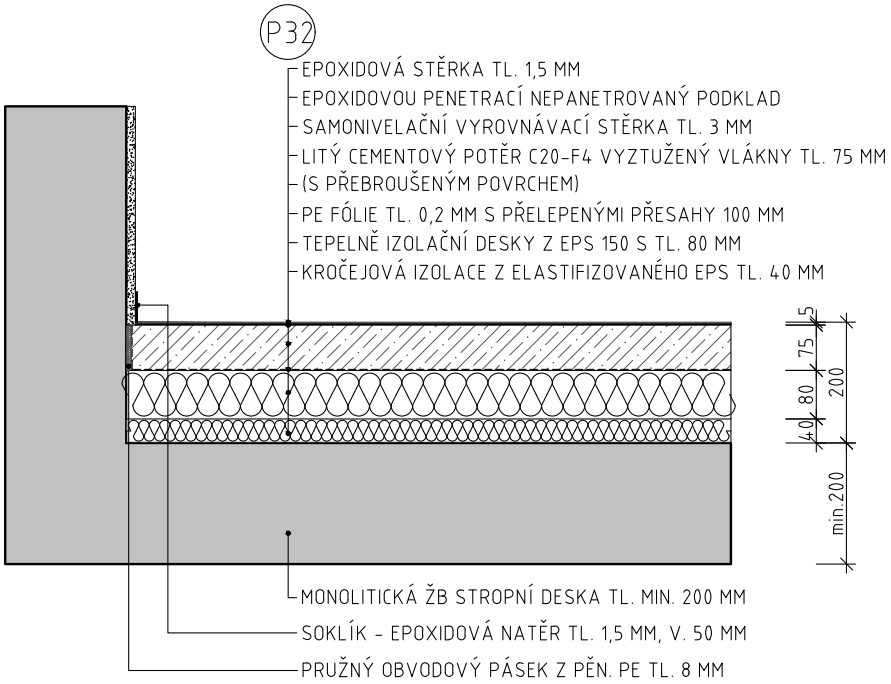

NÁŠLAPNÁ VRSTVA PODLAHY - VINYL STANDARD

TĚŽKÁ PLOVOUCÍ PODLAHA - TL. 200MM

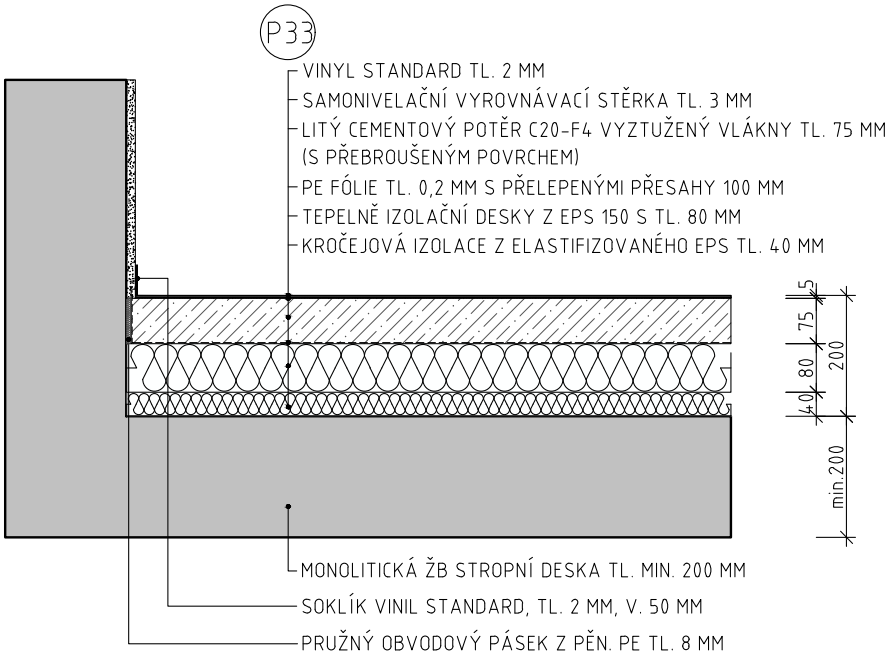

POZN. : TENTO VÝPIS NELZE POVAŽOVAT ZA DÍLENSKOU DOKUMENTACI. DÍLENSKOU DOKUMENTACI NA ZÁKLADĚ SPECIFIKACÍ A DETAILŮ ZPRACUJE VÝROBCE A PŘEDLOŽÍ AUTORSKÉMU DOZORU K ODSOUHLASENÍ. VEŠKERÉ ROZMĚRY NUTNO OVĚŘIT NA STAVBĚ. PŘI ROZPORU MEZI ROZMĚRY TĚCHTO VÝROBKŮ VE VÝKRESECH DETAILŮ A VE VÝPISU PRVKŮ PLATÍ ROZMĚRY VE VÝKRESECH DETAILŮ ! VEŠKERÉ POVRCHOVÉ ÚPRAVY BUDOU ODSOUHLASENY AUTORSKÝM DOZOREM NA ZÁKLADĚ REÁLNÝCH VZORKŮ PŘEDLOŽENÝCH DODAVATELEM.

POL.	SCHEMA, ROZMĚR, POPIS	POČET KUSŮ NA PODLAŽÍ	POZNÁMKA

NÁŠLAPNÁ VRSTVA PODLAHY - DLAŽBA TERACOVÁ SVĚTLÁ

TĚŽKÁ PODLAHA - TL. 40MM

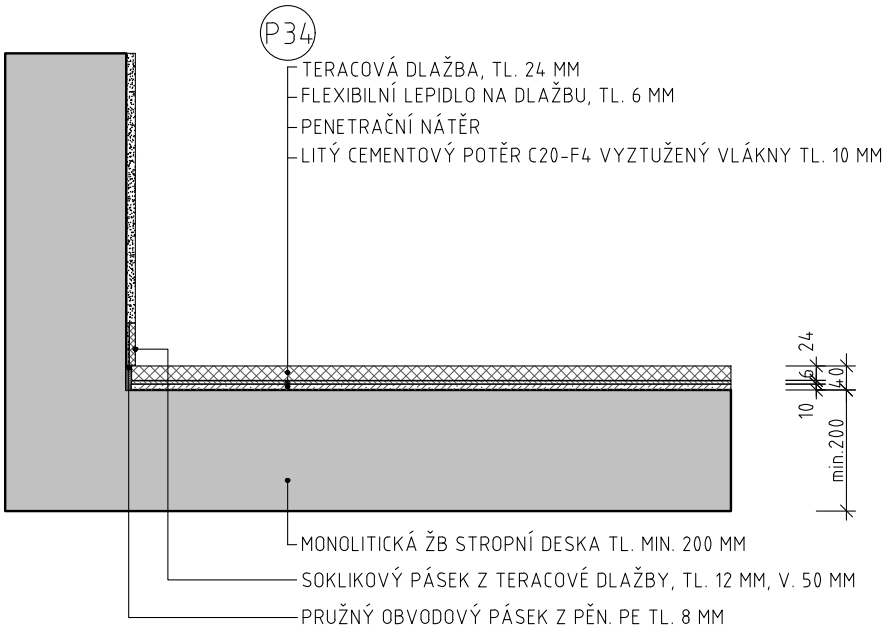

POZN. : TENTO VÝPIS NELZE POVAŽOVAT ZA DÍLENSKOU DOKUMENTACI. DÍLENSKOU DOKUMENTACI NA ZÁKLADĚ SPECIFIKACÍ A DETAILŮ ZPRACUJE VÝROBCE A PŘEDLOŽÍ AUTORSKÉMU DOZORU K ODSOUHLASENÍ. VEŠKERÉ ROZMĚRY NUTNO OVĚŘIT NA STAVBĚ. PŘI ROZPORU MEZI ROZMĚRY TĚCHTO VÝROBKŮ VE VÝKRESECH DETAILŮ A VE VÝPISU PRVKŮ PLATÍ ROZMĚRY VE VÝKRESECH DETAILŮ ! VEŠKERÉ POVRCHOVÉ ÚPRAVY BUDOU ODSOUHLASENY AUTORSKÝM DOZOREM NA ZÁKLADĚ REÁLNÝCH VZORKŮ PŘEDLOŽENÝCH DODAVATELEM.

POL.	SCHEMA, ROZMĚR, POPIS	POČET KUSŮ NA PODLAŽÍ	POZNÁMKA

NÁŠLAPNÁ VRSTVA PODLAHY - DLAŽBA KAMENNÁ

TĚŽKÁ PLOVOUCÍ PODLAHA - TL. 200MM

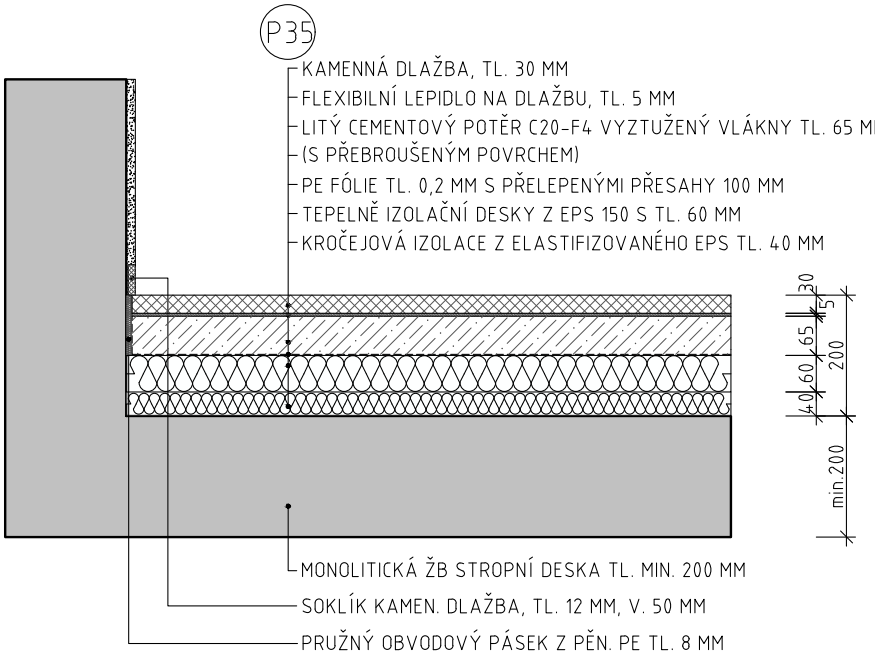

NÁŠLAPNÁ VRSTVA PODLAHY - DŘEVENÉ PARKETY

TĚŽKÁ PLOVOUCÍ PODLAHA - TL. 200MM

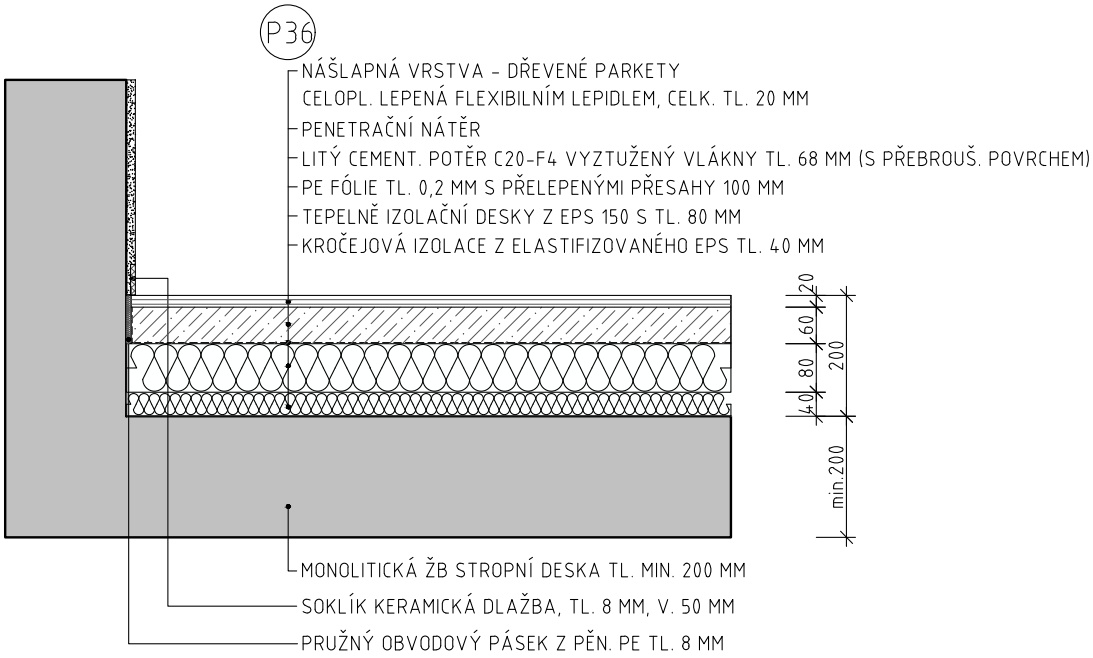

POZN. : TENTO VÝPIS NELZE POVAŽOVAT ZA DÍLENSKOU DOKUMENTACI. DÍLENSKOU DOKUMENTACI NA ZÁKLADĚ SPECIFIKACÍ A DETAILŮ ZPRACUJE VÝROBCE A PŘEDLOŽÍ AUTORSKÉMU DOZORU K ODSOUHLASENÍ. VEŠKERÉ ROZMĚRY NUTNO OVĚŘIT NA STAVBĚ. PŘI ROZPORU MEZI ROZMĚRY TĚCHTO VÝROBKŮ VE VÝKRESECH DETAILŮ A VE VÝPISU PRVKŮ PLATÍ ROZMĚRY VE VÝKRESECH DETAILŮ ! VEŠKERÉ POVRCHOVÉ ÚPRAVY BUDOU ODSOUHLASENY AUTORSKÝM DOZOREM NA ZÁKLADĚ REÁLNÝCH VZORKŮ PŘEDLOŽENÝCH DODAVATELEM.

NÁŠLAPNÁ VRSTVA PODLAHY - DLAŽBA KERAMICKÁ (ČERNÁ)

TĚŽKÁ PLOVOUCÍ PODLAHA - TL. 200MM

P37

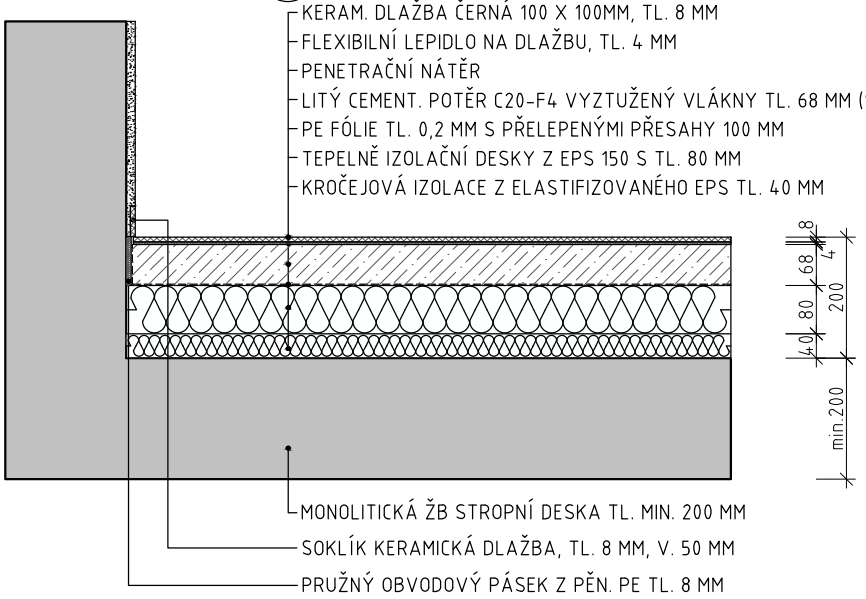

NÁŠLAPNÁ VRSTVA PODLAHY - DLAŽBA TERACOVÁ ČERNÁ

TĚŽKÁ PLOVOUCÍ PODLAHA - TL. 200MM

P38

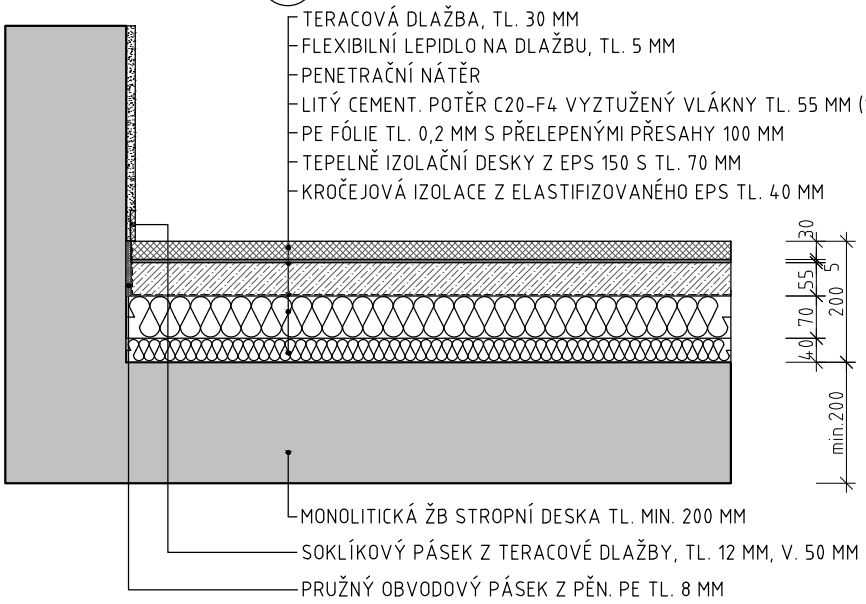

NÁŠLAPNÁ VRSTVA PODLAHY - LITÉ TERACO ČERNÉ

TĚŽKÁ PLOVOUCÍ PODLAHA - TL. 200MM

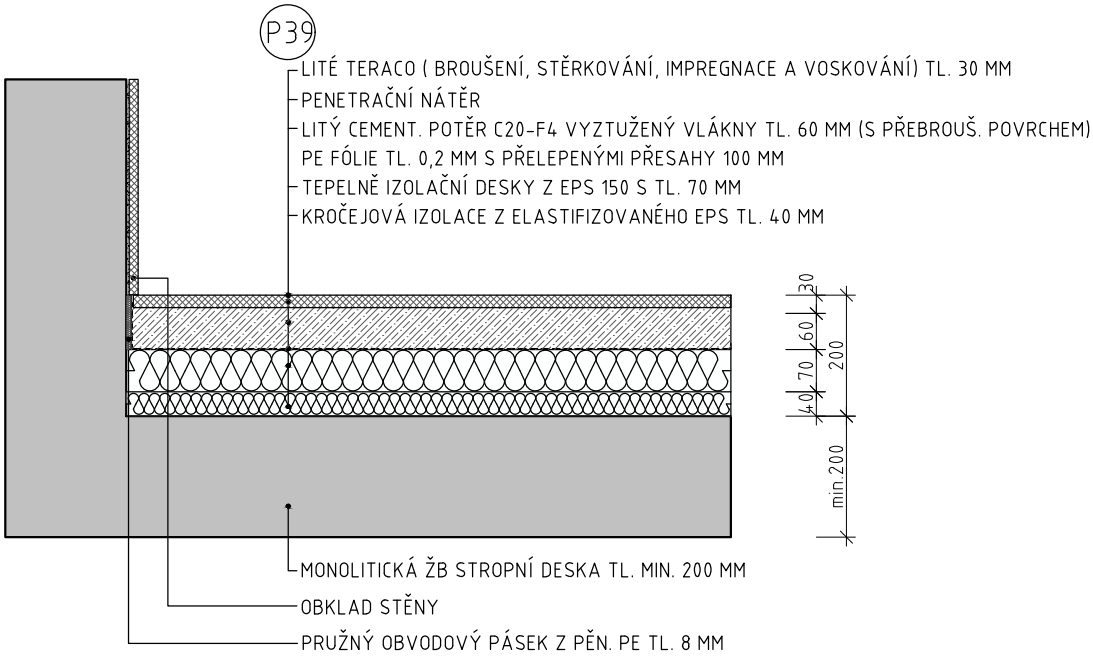

NÁŠLAPNÁ VRSTVA PODLAHY - LITÉ TERACO SVĚTLÉ

TĚŽKÁ PLOVOUCÍ PODLAHA - TL. 200MM

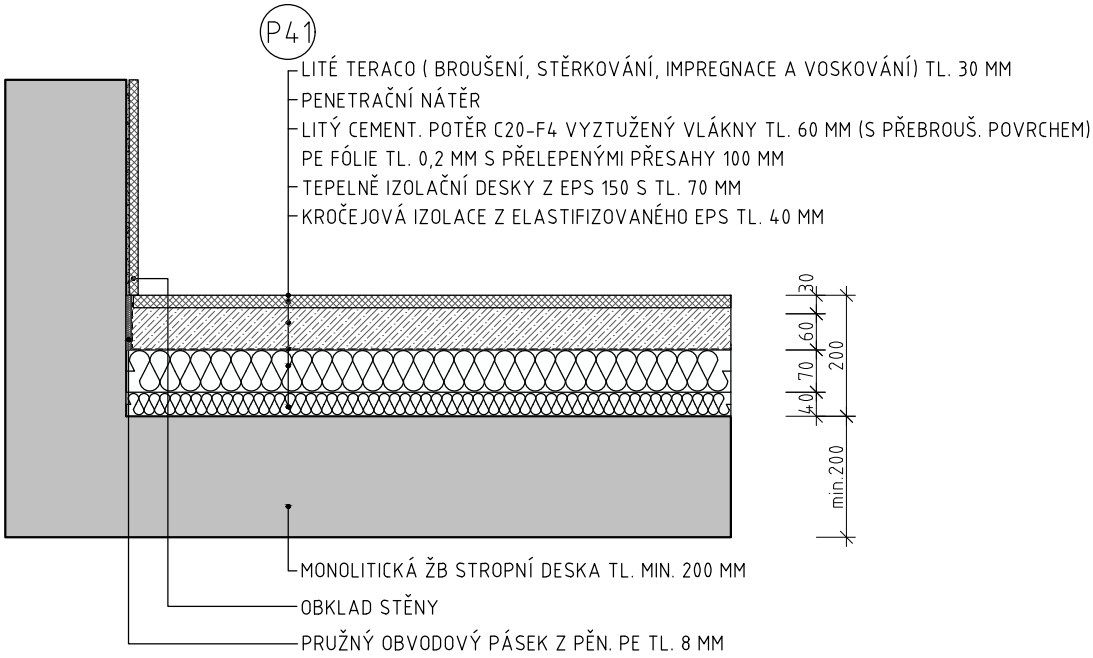

POL.	SCHEMA, ROZMĚR, POPIS	POZNÁMKA

POUZE V PROPOJENÍ S HOTELEM SLÁVIA - VÝTAHOVÁ PŘEDSÍŇ
M.Č. N1.08
M.Č. M09

NÁŠLAPNÁ VRSTVA PODLAHY - DLAŽBA TERACOVÁ SVĚTLÁ

TĚŽKÁ PODLAHA - TL. 50MM

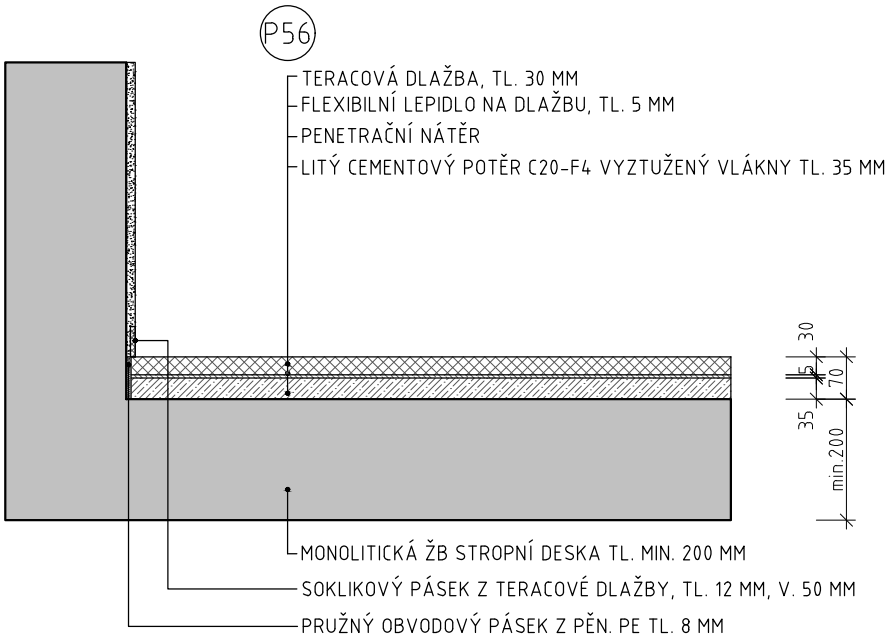

NÁŠLAPNÁ VRSTVA PODLAHY - DLAŽBA TERACOVÁ SVĚTLÁ

TĚŽKÁ PLOVOUCÍ PODLAHA - TL. 170MM

P42

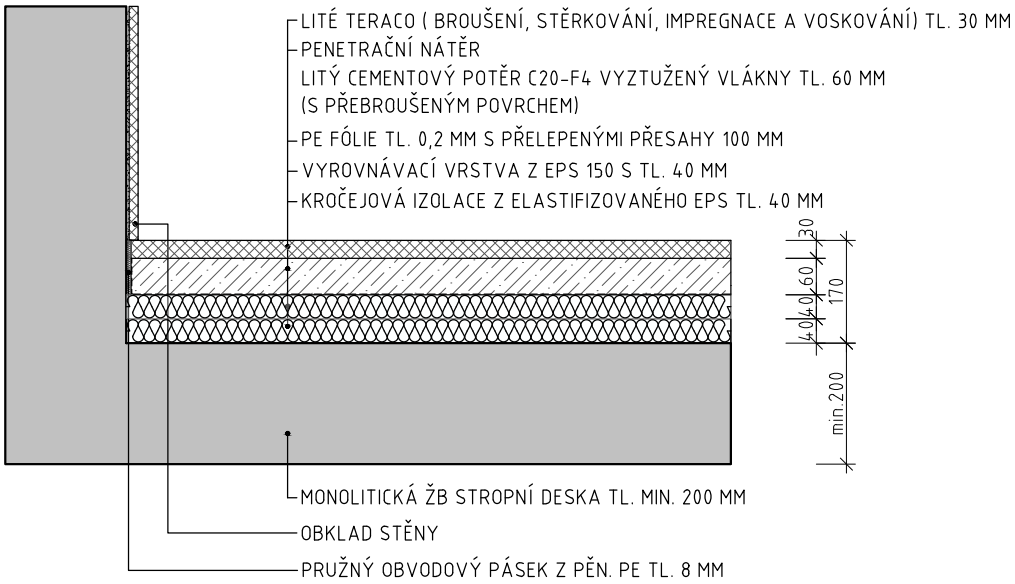

NÁŠLAPNÁ VRSTVA PODLAHY - LITÉ TERACO ČERNÉ

TĚŽKÁ PLOVOUCÍ PODLAHA - TL. 170MM

P43

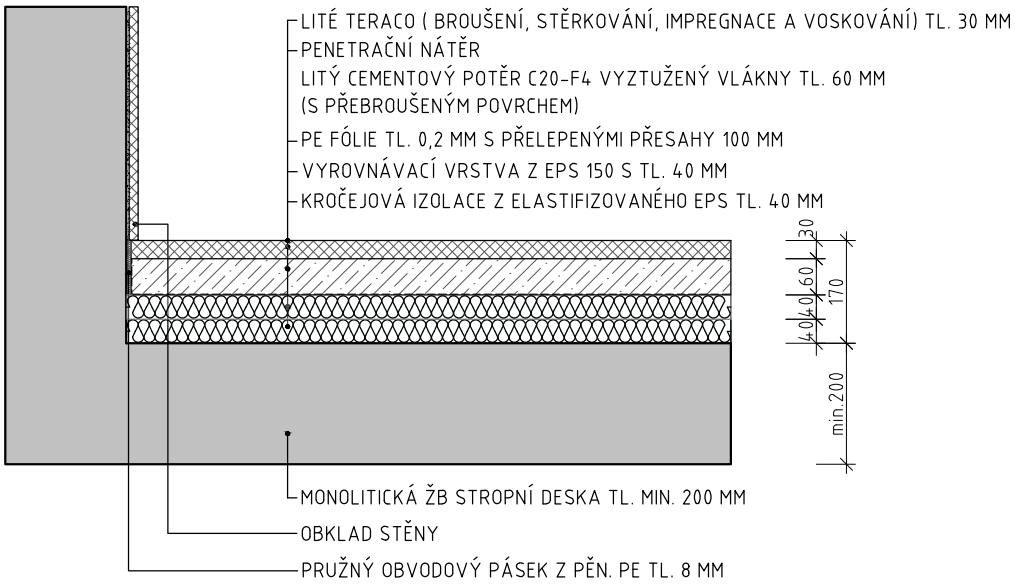

NÁŠLAPNÁ VRSTVA PODLAHY - *KOBEREC (TYP E)

TĚŽKÁ PLOVOUCÍ PODLAHA - TL. 170MM

P47

- KOBEREC, CELOPLOŠNĚ PODLEPEN, TL. 10 MM
- SAMONIVELAČNÍ VYROVNÁVACÍ STĚRKA TL. 3 MM
- PENETRAČNÍ NÁTĚR
- LITÝ CEMENTOVÝ POTĚR C20-F4 VYZTUŽENÝ VLÁKNY TL. 67 MM (S PŘEBROUŠENÝM POVRCHEM)
- PE FÓLIE TL. 0,2 MM S PŘELEPENÝMI PŘESAHY 100 MM
- IZOLACE Z TUHÉ MINER. VLNY TL. 40 MM
- KROČEJOVÁ IZOLACE Z MINERÁLNÍ VLNY TL. 50 MM

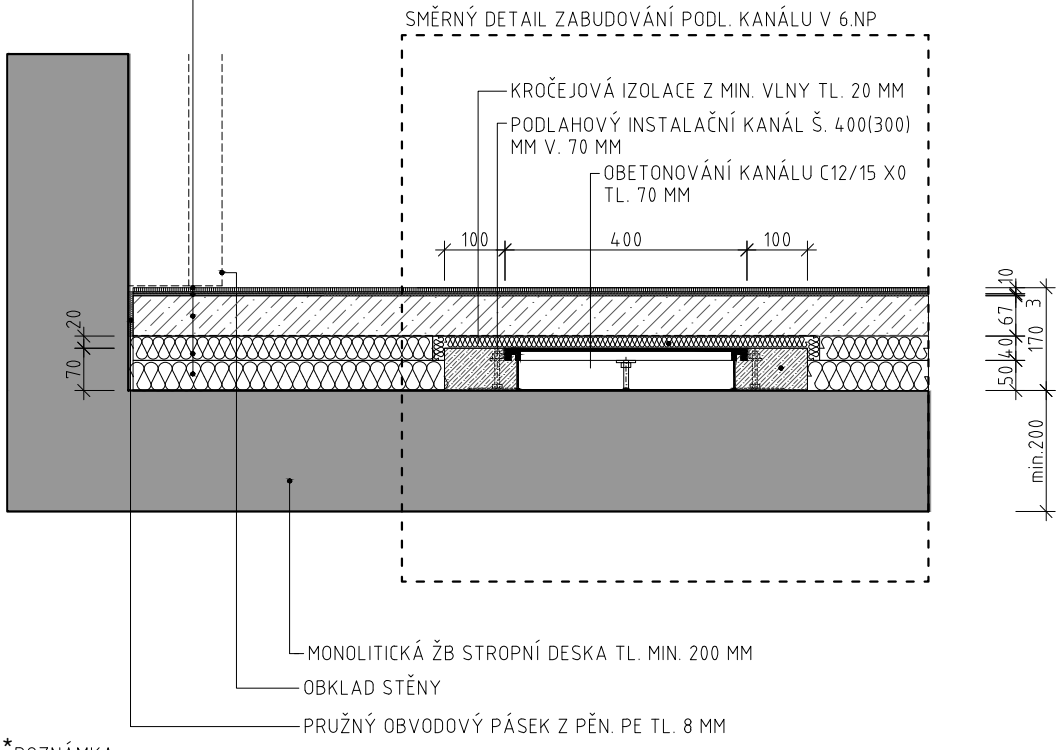

*POZNÁMKA:

NÁŠLAPNÁ VRSTVA NENÍ SOUČÁSTI STAVEBNÍ DODÁVKY. BUDE ŘEŠENO V PROJEKTU INTERIÉRU.

NÁŠLAPNÁ VRSTVA PODLAHY - DŘEVĚNÁ AKUSTICKÁ (TYP E)

TĚŽKÁ PLOVOUCÍ PODLAHA - TL. 170MM

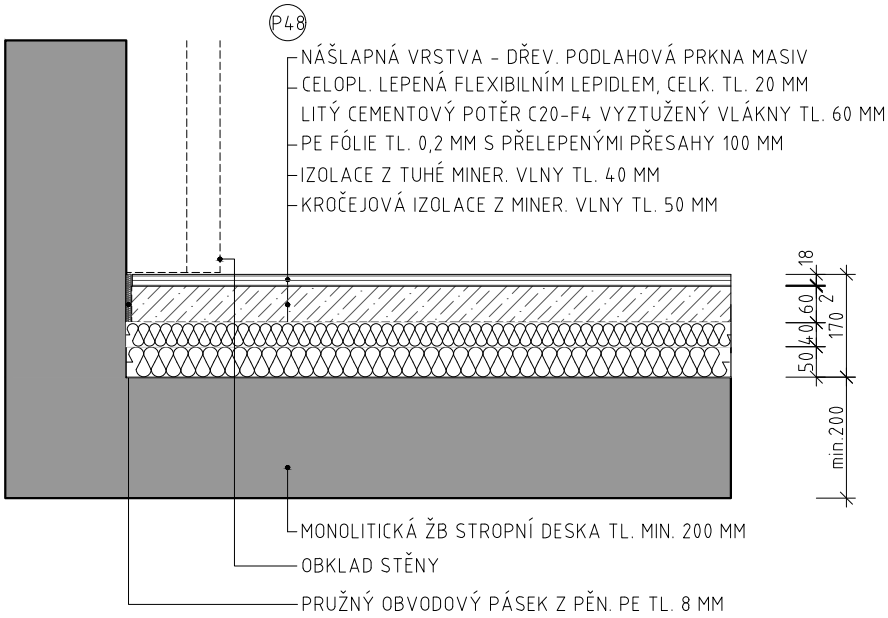

NÁŠLAPNÁ VRSTVA PODLAHY - DŘEVĚNÉ PARKETY

TĚŽKÁ PODLAHA - TL. 50MM

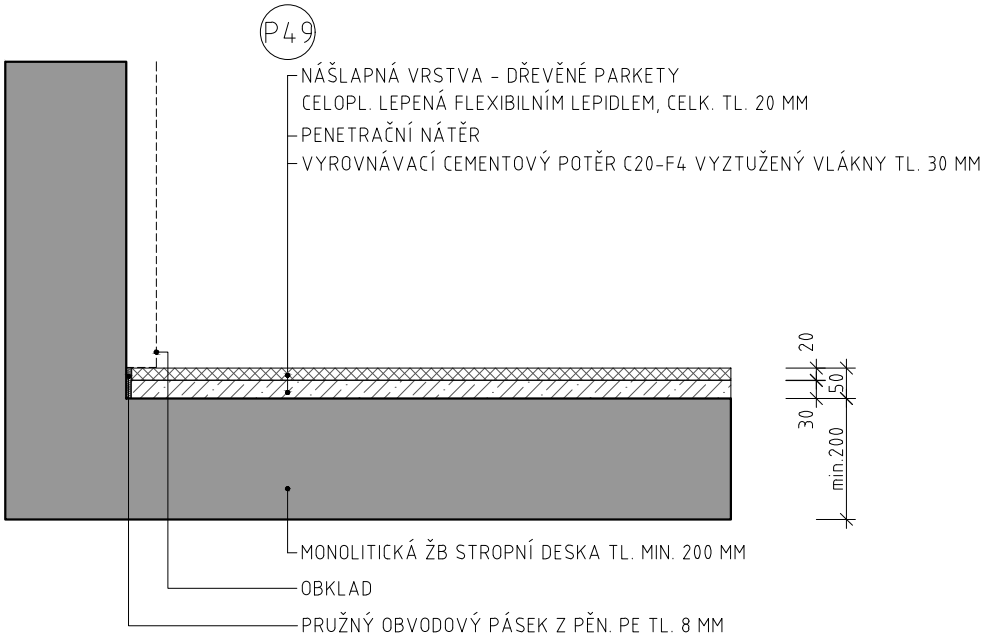

NÁŠLAPNÁ VRSTVA PODLAHY - VINYL STANDARD

TĚŽKÁ PODLAHA - TL. 50MM

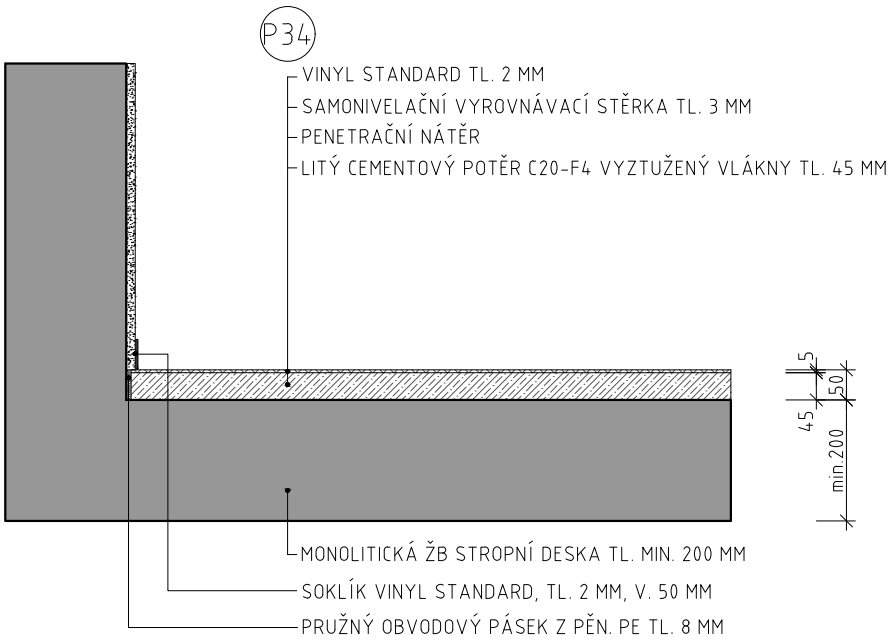

NÁŠLAPNÁ VRSTVA PODLAHY - LITÉ TERACO - ČERNÉ

TĚŽKÁ PODLAHA - TL. 50MM

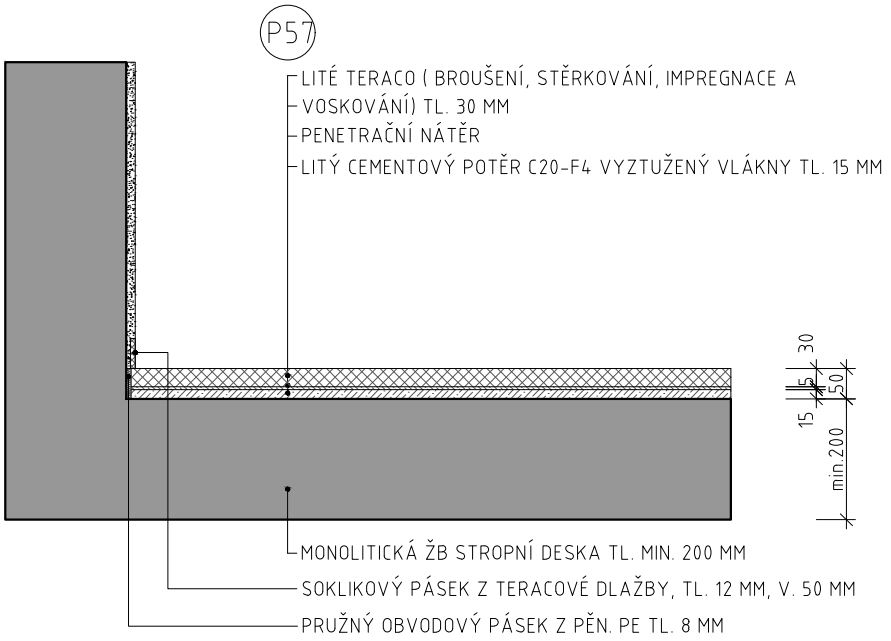

NÁŠLAPNÁ VRSTVA PODLAHY - VINYL STANDARD

TĚŽKÁ PLOVOUCÍ DUTINOVÁ PODLAHA - TL. 210MM

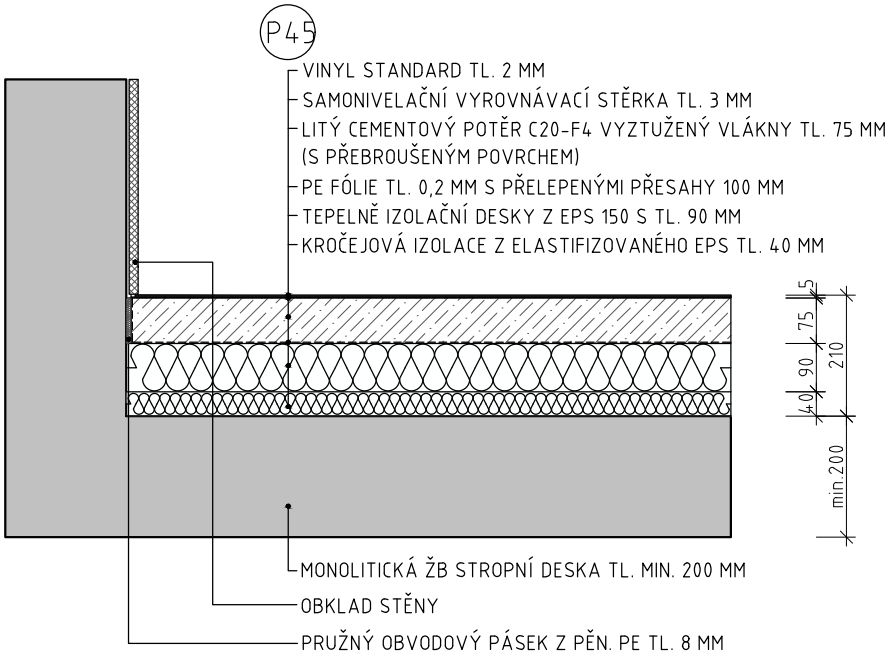

NÁŠLAPNÁ VRSTVA PODLAHY - *KOBEREC

TĚŽKÁ PLOVOUCÍ DUTINOVÁ PODLAHA - TL. 210MM

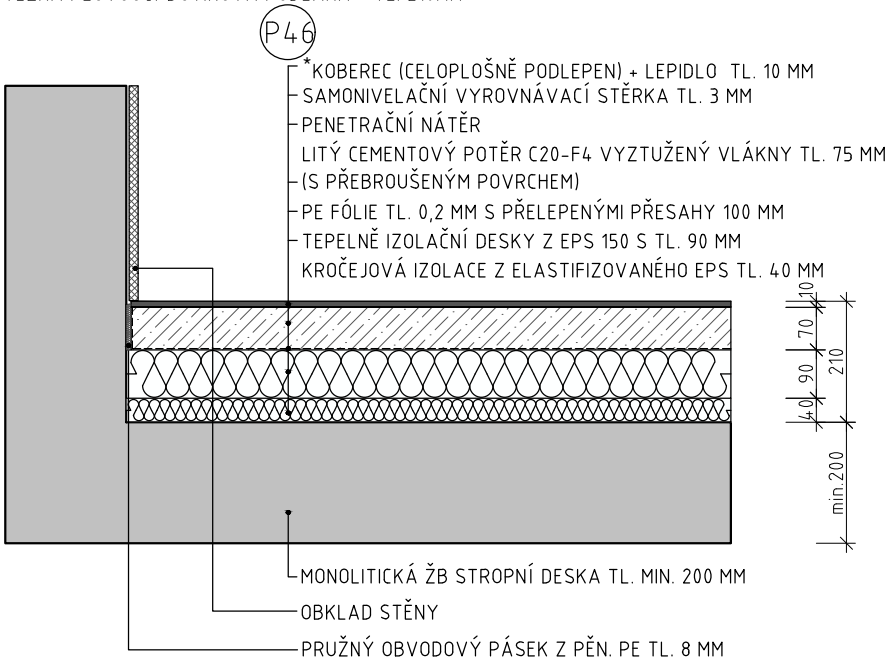

*POZNÁMKA:

NÁŠLAPNÁ VRSTVA NENÍ SOUČÁSTI STAVEBNÍ DODÁVKY. BUDE ŘEŠENO V PROJEKTU INTERIÉRU.

POL.	SCHEMA, ROZMĚR, POPIS	POČET KUSŮ NA PODLAŽÍ	POZNÁMKA

NÁŠLAPNÁ VRSTVA PODLAHY - VINYL STANDARD

TĚŽKÁ PLOVOUCÍ DUTINOVÁ PODLAHA - TL. 250MM

P50

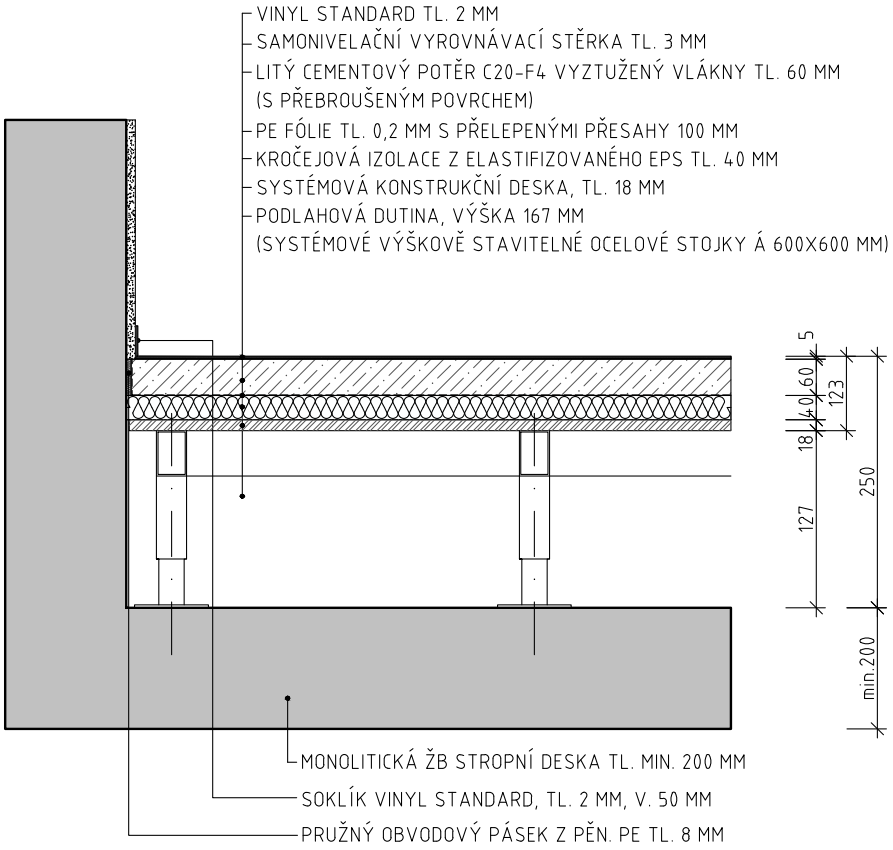

POZN. : TENTO VÝPIS NELZE POVAŽOVAT ZA DÍLENSKOU DOKUMENTACI. DÍLENSKOU DOKUMENTACI NA ZÁKLADĚ SPECIFIKACÍ A DETAILŮ ZPRACUJE VÝROBCE A PŘEDLOŽÍ AUTORSKÉMU DOZORU K ODSOUHLASENÍ. VEŠKERÉ ROZMĚRY NUTNO OVĚŘIT NA STAVBĚ. PŘI ROZPORU MEZI ROZMĚRY TĚCHTO VÝROBKŮ VE VÝKRESECH DETAILŮ A VE VÝPISU PRVKŮ PLATÍ ROZMĚRY VE VÝKRESECH DETAILŮ ! VEŠKERÉ POVRCHOVÉ ÚPRAVY BUDOU ODSOUHLASENY AUTORSKÝM DOZOREM NA ZÁKLADĚ REÁLNÝCH VZORKŮ PŘEDLOŽENÝCH DODAVATELEM.

POL.	SCHEMA, ROZMĚR, POPIS	POČET KUSŮ NA PODLAŽÍ	POZNÁMKA

NÁŠLAPNÁ VRSTVA PODLAHY - VINYL STANDARD

TĚŽKÁ PLOVOUCÍ DUTINOVÁ PODLAHA - TL. 290MM

P51

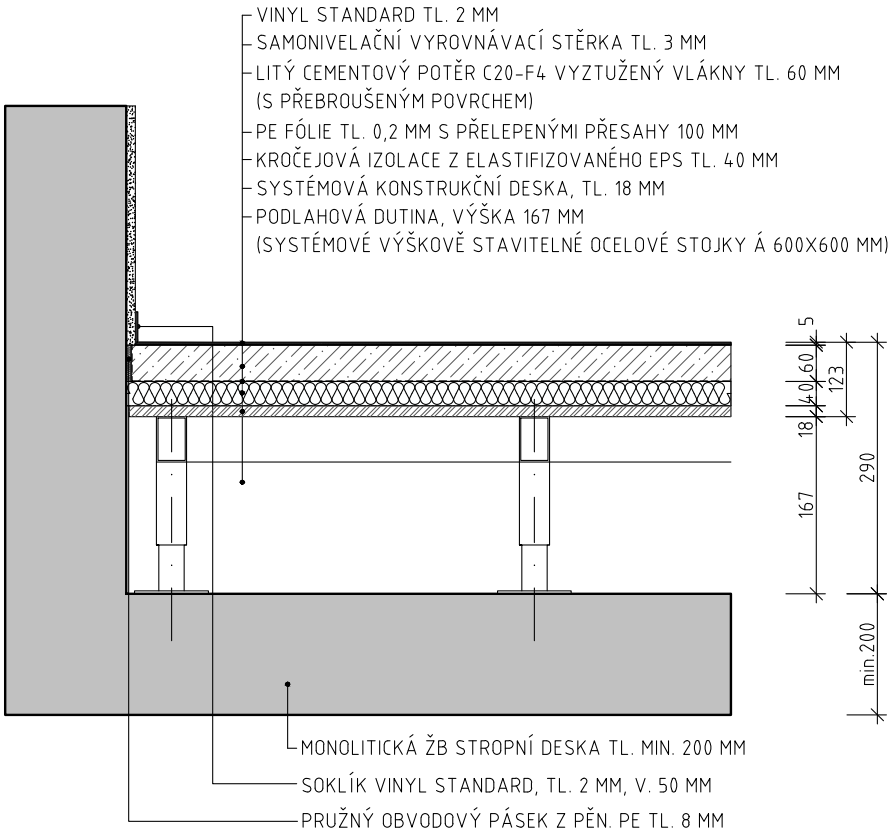

POZN. : TENTO VÝPIS NELZE POVAŽOVAT ZA DÍLENSKOU DOKUMENTACI. DÍLENSKOU DOKUMENTACI NA ZÁKLADĚ SPECIFIKACÍ A DETAILŮ ZPRACUJE VÝROBCE A PŘEDLOŽÍ AUTORSKÉMU DOZORU K ODSOUHLASENÍ. VEŠKERÉ ROZMĚRY NUTNO OVĚŘIT NA STAVBĚ. PŘI ROZPORU MEZI ROZMĚRY TĚCHTO VÝROBKŮ VE VÝKRESECH DETAILŮ A VE VÝPISU PRVKŮ PLATÍ ROZMĚRY VE VÝKRESECH DETAILŮ ! VEŠKERÉ POVRCHOVÉ ÚPRAVY BUDOU ODSOUHLASENY AUTORSKÝM DOZOREM NA ZÁKLADĚ REÁLNÝCH VZORKŮ PŘEDLOŽENÝCH DODAVATELEM.

NÁŠLAPNÁ VRSTVA PODLAHY - *KOBEREC

TĚŽKÁ PLOVOUCÍ DUTINOVÁ PODLAHA - TL. 330MM

P52

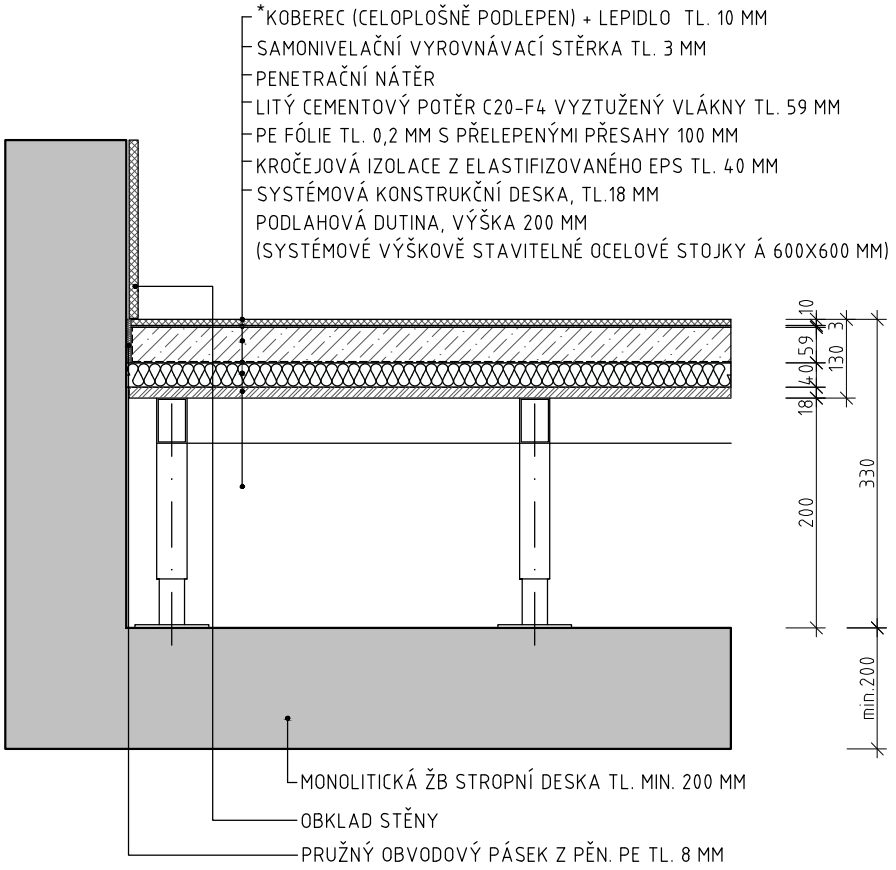

*POZNÁMKA:

NÁŠLAPNÁ VRSTVA NENÍ SOUČÁSTI STAVEBNÍ DODÁVKY. BUDE ŘEŠENO V PROJEKTU INTERIÉRU.

NÁŠLAPNÁ VRSTVA PODLAHY - *KOBEREC

TĚŽKÁ PLOVOUCÍ DUTINOVÁ PODLAHA - TL. 690MM

P53

*KOBEREC (CELOPLOŠNĚ PODLEPEN) + LEPIDLO TL. 10 MM
SAMONIVELAČNÍ VYROVNÁVACÍ STĚRKA TL. 3 MM
PENETRAČNÍ NÁTĚR
LITÝ CEMENTOVÝ POTĚR C20-F4 VYZTUŽENÝ VLÁKNY TL. 59 MM
PE FÓLIE TL. 0,2 MM S PŘELEPENÝMI PŘESAHY 100 MM
KROČEJOVÁ IZOLACE Z ELASTIFIZOVANÉHO EPS TL. 40 MM
SYSTÉMOVÁ KONSTRUKČNÍ DESKA, TL.18 MM
PODLAHOVÁ DUTINA, VÝŠKA 560 MM
(SYSTÉMOVÉ VÝŠKOVĚ STAVITELNÉ OCELOVÉ STOJKY Á 600X600 MM)

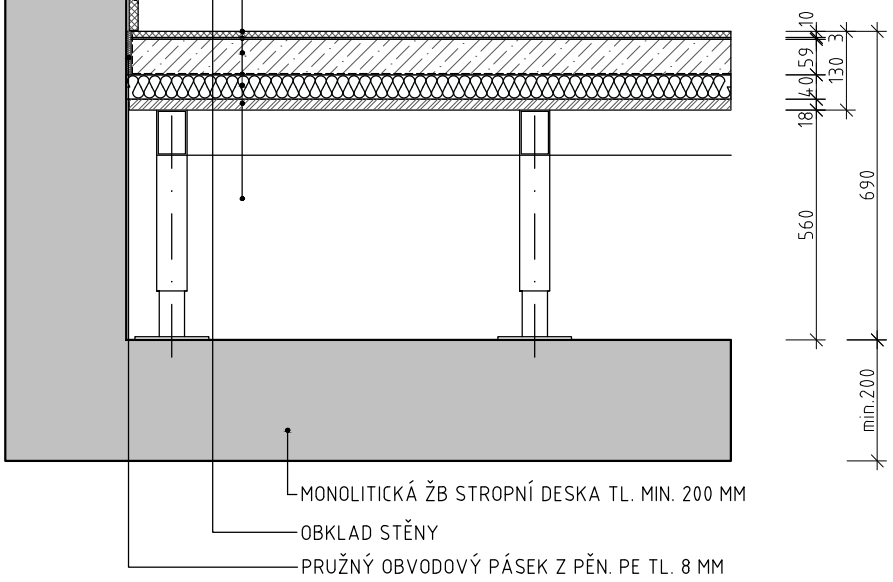

*POZNÁMKA:

NÁŠLAPNÁ VRSTVA NENÍ SOUČÁSTI STAVEBNÍ DODÁVKY. BUDE ŘEŠENO V PROJEKTU INTERIÉRU.

POL.	SCHEMA, ROZMĚR, POPIS	POČET KUSŮ NA PODLAŽÍ	POZNÁMKA

NÁŠLAPNÁ VRSTVA PODLAHY - PVC

ZDVOJENÁ PODLAHA - TL. 550MM

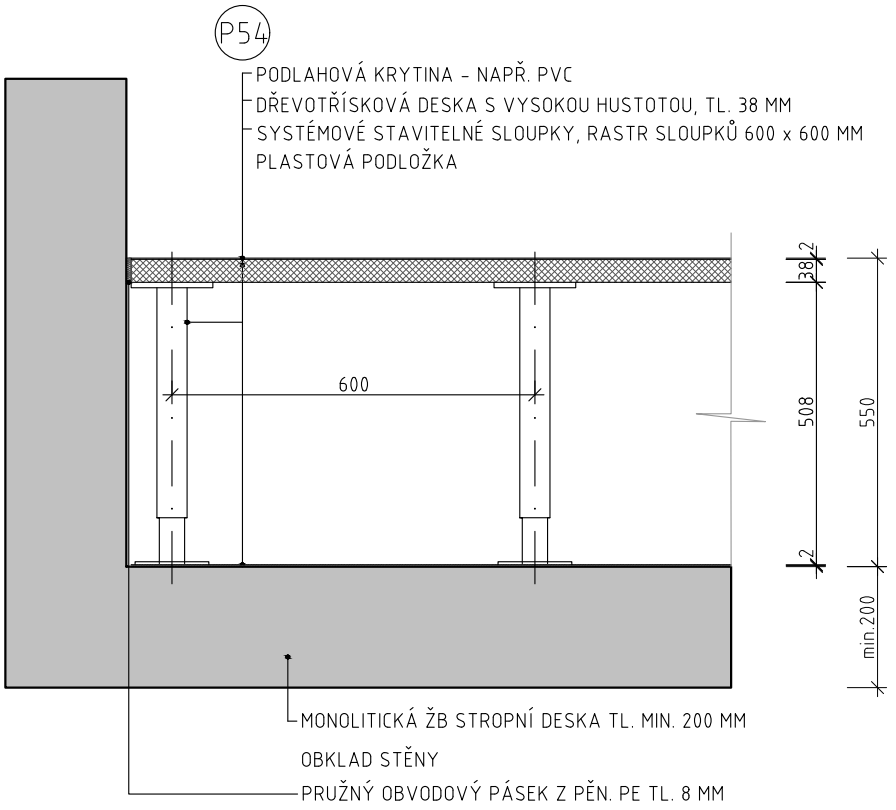

POZN. : TENTO VÝPIS NELZE POVAŽOVAT ZA DÍLENSKOU DOKUMENTACI. DÍLENSKOU DOKUMENTACI NA ZÁKLADĚ SPECIFIKACÍ A DETAILŮ ZPRACUJE VÝROBCE A PŘEDLOŽÍ AUTORSKÉMU DOZORU K ODSOUHLASENÍ. VEŠKERÉ ROZMĚRY NUTNO OVĚŘIT NA STAVBĚ. PŘI ROZPORU MEZI ROZMĚRY TĚCHTO VÝROBKŮ VE VÝKRESECH DETAILŮ A VE VÝPISU PRVKŮ PLATÍ ROZMĚRY VE VÝKRESECH DETAILŮ ! VEŠKERÉ POVRCHOVÉ ÚPRAVY BUDOU ODSOUHLASENY AUTORSKÝM DOZOREM NA ZÁKLADĚ REÁLNÝCH VZORKŮ PŘEDLOŽENÝCH DODAVATELEM.

POL.	SCHEMA, ROZMĚR, POPIS	POČET KUSŮ NA PODLAŽÍ	POZNÁMKA

NÁŠLAPNÁ VRSTVA PODLAHY - PVC

ZDVOJENÁ PODLAHA - TL. 1000MM

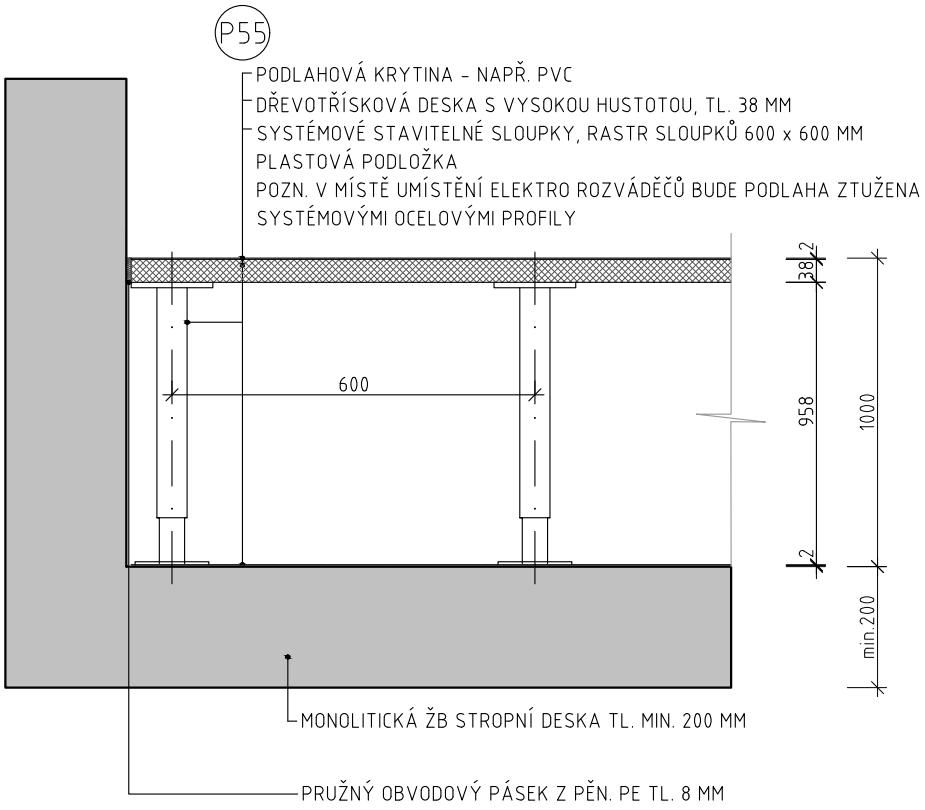

POZN. : TENTO VÝPIS NELZE POVAŽOVAT ZA DÍLENSKOU DOKUMENTACI. DÍLENSKOU DOKUMENTACI NA ZÁKLADĚ SPECIFIKACÍ A DETAILŮ ZPRACUJE VÝROBCE A PŘEDLOŽÍ AUTORSKÉMU DOZORU K ODSOUHLASENÍ. VEŠKERÉ ROZMĚRY NUTNO OVĚŘIT NA STAVBĚ. PŘI ROZPORU MEZI ROZMĚRY TĚCHTO VÝROBKŮ VE VÝKRESECH DETAILŮ A VE VÝPISU PRVKŮ PLATÍ ROZMĚRY VE VÝKRESECH DETAILŮ ! VEŠKERÉ POVRCHOVÉ ÚPRAVY BUDOU ODSOUHLASENY AUTORSKÝM DOZOREM NA ZÁKLADĚ REÁLNÝCH VZORKŮ PŘEDLOŽENÝCH DODAVATELEM.

NÁŠLAPNÁ VRSTVA PODLAHY - POLYURETANOVÁ STĚRKA

TĚŽKÁ PLOVOUCÍ PODLAHA - TL. 150-200MM

P58

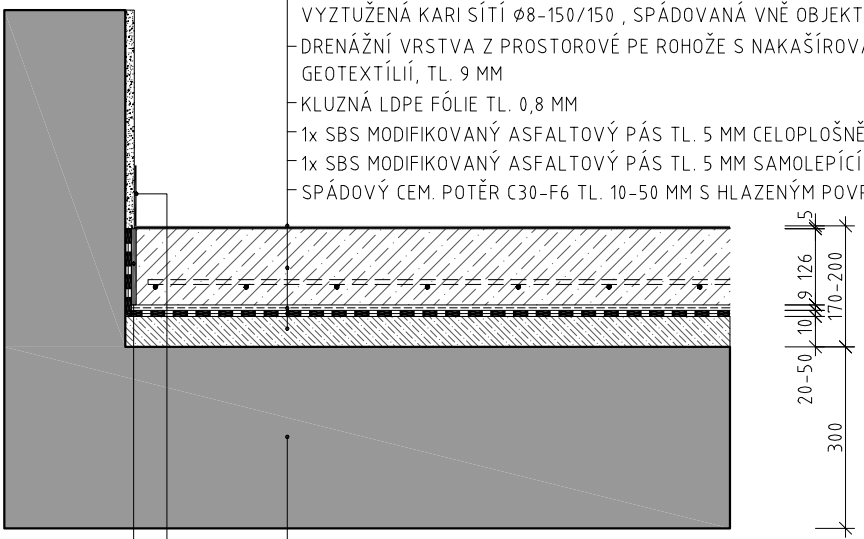

NÁŠLAPNÁ VRSTVA PODLAHY - POLYURETANOVÁ STĚRKA

TĚŽKÁ PLOVOUCÍ PODLAHA - TL. 200MM
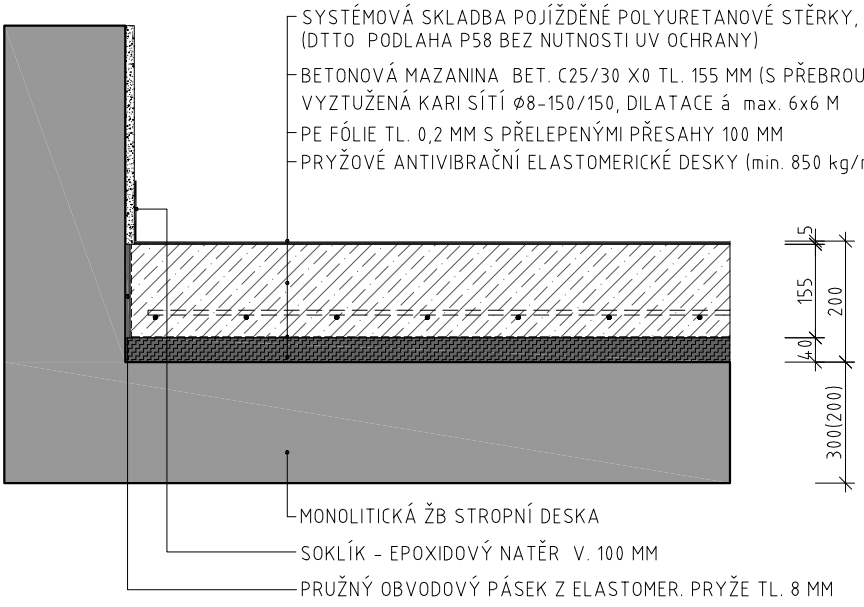
P59